CZ - NÁVOD NA MONTÁŽ A ÚDRŽBU
SK - NÁVOD NA MONTÁŽ A ÚDRŽBU
PL - INSTRUKCJA MONTAŻU I KONSERWACJI
HU - ÖSSZESZERELÉSI ÉS KARBANTARTÁSI ÚTMUTATÓ
SLO - NAVODILO ZA MONTAŽO IN VZDRŽEVANJE

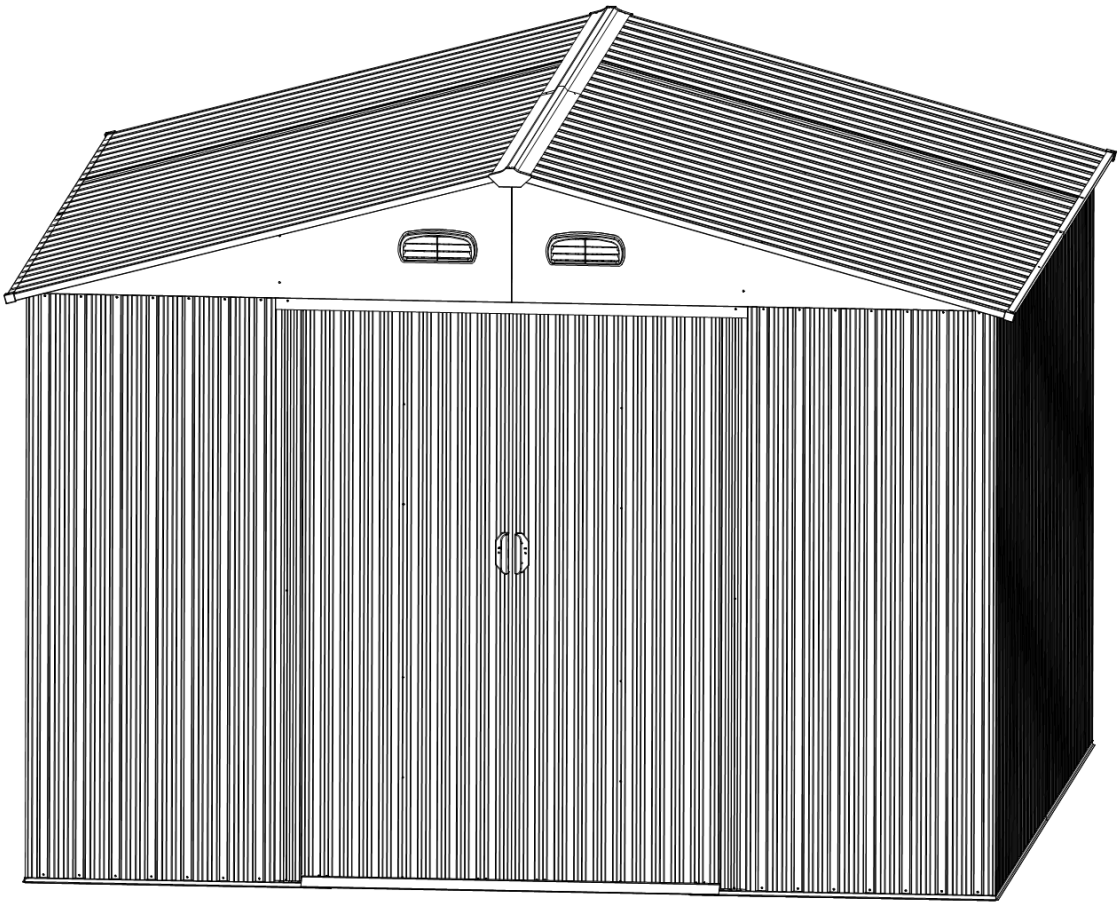

zahradní domek / záhradný domček / domek ogrodowy / kerti kisház / vrtna uta

MAXTORE 86

CZ - Před stavbou si přečtěte až do konce tento montážní návod
SK - Pred stavbou si prečítajte až do konca tento montážny návod
PL - Przed rozpoczęciem montażu proszę przeczytać całkowicie tę instrukcję montażu
HU - A felállítás előtt olvassa el ezt az összeszerelési útmutatót az elejétől a végéig
SLO - Pred postavljanjem preberite kompletno montažno navodilo

CZ

Bezpečnostní upozornění

Během montáže doporučujeme používat ochranné pomůcky (pracovní oděv a obuv, pevné pracovní rukavice, případně ochranné brýle). Lišty mohou mít ostré hrany. Domek stavte pouze za denního světla nebo při velmi dobrém umělém osvětlení. **Montáž domku neprovádějte ve větru, za deště nebo za bouřky.** Pozor – vyvarujte se kontaktu s vedením elektrického proudu. Bezpečně a ekologicky zlikvidujte všechny plastové obaly a chraňte je před dětmi. Domek musí stát na rovné ploše. Během výstavby se o domek neopírejte a nepřesouvejte ho. **Zabraňte dětem a zvířatům v přístupu na místo montáže, protože hrozí nebezpečí jejich poranění. Nesnažte se domek sestavit, jestliže jste unaveni, pod vlivem alkoholu nebo léků nebo trpíte-li závratí.** Při používání žebříku se ujistěte, že dodržujete bezpečnostní upozornění výrobce. Používáte-li elektrické nářadí, dodržujte návod k obsluze**.** V domku neskladujte horké předměty jako např. právě použitý zahradní nebo jiný gril, pájecí lampu, rozpálené jiné elektrické či plynové spotřebiče nebo rozpálenou benzinovou zahradní sekačku. Než začnete s kotvením do půdy, ujistěte se, že na zemi a v zemi pod plánovanou stavbou nejsou žádné viditelné ani skryté kabely nebo trubky apod. Pozor na elektrické kabely např. od zahradních sekaček, čerpadel a podobně. Dodržujte místní předpisy a smluvní závazky (např. na pronajatých pozemcích). Na domek není nutné stavební povolení, ověřte však případnou nutnost souhlasu stavebního úřadu jako je územní rozhodnutí nebo územní souhlas se stavbou. Domek stavte v souladu s místními předpisy a s ohledem na práva majitelů nebo uživatelů sousedních pozemků.

Všeobecná upozornění

Domek se skládá z mnoha dílů, proto si na celou montáž rezervujte minimálně celý půlden. Domek doporučujeme stavět ve dvou osobách. Než začnete sestavovat domek, ujistěte se, že všechny součásti uvedené v tomto návodu, jsou obsaženy v balení. Jednotlivé díly předem překontrolujte a přehledně a přístupně rozložte. Je důležité, abyste jednotlivé součásti nepomíchali. **Pokud některá z částí domku chybí, v žádném případě domek nestavte a kontaktujte svého dodavatele (na případná poškození nekompletního domku jakýmkoliv počasím se nevztahuje záruka)**. Uchovávejte všechny malé součásti (šrouby, matky apod.) mimo prostor stavby v misce, aby se neztratily. Pro domek si zvolte rovné místo bez převislých objektů. **Nestavte domek na místě vystaveném větru**. **Domek musí být vždy pevně připevněn k zemi (buď k betonové podlaze pomocí hmoždinek nebo pomocí kotvící sady z příplatkového příslušenství).**

Pozor – domky jsou <u>v uzavřeném stavu</u> (okna a dveře) testovány do rychlosti větru max 70 km/hod. Pokud zůstane otevřené okno nebo dveře, tak se odolnost domku **velmi výrazně sníží**. **Proto při hrozícím větru včas (předem) manuálně uzavřete okna.**
Při vyšších rychlostech větru (vichřice, orkán) může dojít k poškození domku, stejně jako jiných zahradních staveb.

DOPORUČUJEME IHNED PO STAVBĚ DOMEK ZAHRNOUT DO POJISTKY VAŠÍ NEMOVITOSTI

Veškerá poškození domku vzniklá v důsledku událostí hodnocených <u>podle definice pojistných událostí</u> (např. extrémní krupobití, vichřice – nárazy větru, povodeň, záplava, sníh, apod.) nejsou předmětem záruky a <u>nelze je reklamovat</u>. Definice pojistné události vychází z pojistných podmínek českých pojišťoven.

Péče a údržba

K čištění domku používejte pouze a výhradně slabý mýdlový roztok a jemný hadřík. Po umytí domek opláchněte čistou vodou. **Nepoužívejte čisticí prostředky obsahující chemická rozpouštědla nebo prostředky na bázi lihu a alkoholu** (např. Iron nebo Okenu). Pozor na poškrábání špinavým hadrem nebo špinavou houbou. Materiál domku nesmí přijít do kontaktu s chemickými čistidly a rozpouštědly, s chemikáliemi typu benzin (vč. technického), Aceton, Toluen, chlor (např. Savo), terpentýn, jakákoliv ředidla na barvy (např. řada S 6xxx), apod.

- **ZBAVUJTE PRAVIDELNĚ STŘECHU SNĚHU A LISTÍ**
- **PRŮBĚŽNĚ KONTROLUJTE, ZDA UKOTVENÍ DOMKU PEVNĚ DRŽÍ V ZEMI A NENÍ UVOLNĚNÉ**
- **POKUD METEOROLOGOVÉ OHLÁSÍ VĚTRNÉ DNY, MUSÍ BÝT U DOMKU BEZPODMÍNEČNĚ PEVNĚ UZAVŘENÉ DVEŘE A VŠECHNA VENTILAČNÍ OKNA**
- **V ZIMĚ PRAVIDELNĚ A PRŮBĚŽNĚ ODSTRAŇUJTE SNÍH ZE STŘECHY DOMKU NEBO STŘEŠE DODEJTE Z VNITŘKU DOMKU DOSTATEČNOU PODPORU, ABY UDRŽELA VÁHU SNĚHU – ZEJMÉNA PŘI VĚTŠÍCH PŘÍVALECH SNĚHU**

<u>Životnost</u>: Pro dlouhotrvající životnost domku pravidelně čistěte jeho vnější povrch. Škrábance opravte ihned, jakmile si jich všimnete. Oblast okamžitě očistěte drátěným kartáčem, omyjte a aplikujte ochranný nátěr dle doporučení výrobce.

<u>Střecha</u>: Očišťujte střechu od listí a sněhu měkkým smetákem s dlouhou rukojetí. Velké množství sněhu na střeše může domek poničit a je nebezpečné do něj v takovém případě vstupovat.

<u>Dveře</u>: Kolejničky dveří vždy očisťujte od nečistot, aby se v nich dveře snadno posouvaly. Jednou za rok namažte kolejničky dveří leštidlem na nábytek nebo silikonovým sprejem. Dveře zavírejte a zamykejte, aby domek neponičil vítr.

<u>Spojovací prvky</u>: Použijte všechny dodané podložky ke spojovacím prvkům. Mají význam jako těsnění proti průniku nečistot z povětří a jako ochrana plechu proti poškrábání od šroubků. Pravidelně kontrolujte, zda se nějaký šroubek, matka apod. neztratily a pokud to bude potřeba, znovu je utáhněte.

<u>Vlhkost</u>: Plastová deska nebo folie umístěná pod celou podlahovou plochou domků s dobrou ventilací zmírní kondenzaci.

<u>Další tipy</u>: Mýdlem a vodou smyjte natištěná čísla částí na jednotlivých dílech domku.

Možná bude potřeba použít silikon jako těsnění proti vodě okolo celého domku. **V domku neskladujte chemikálie do bazénů ani jiné agresivní chemikálie. Hrozí zvýšená koroze a poškození domku možnými výpary.** Hořlaviny a žíraviny musí být skladovány ve schválených vzduchotěsných kontejnerech.

TECHNICKÉ PARAMETRY DOMKŮ:

- **rozsah teplot, kdy výrobce garantuje technické parametry domku -20°C až + 55°C**
- **zatížení sněhem max 50 kg/m² - v každém případě je nutné pravidelně odklízet sníh – viz pokyny péče a údržba**
- **odolnost větru do max 70 km/hod – pokud je domek kompletně uzavřený (viz pokyny péče a údržba)**

Tyto parametry výrobce garantuje pouze za předpokladu, že domek je postavený, ukotvený k zemi a udržovaný v souladu s návodem.

Upozorňujeme na fakt, že normovaná hmotnost čerstvého prachového sněhu je 1 kg/m2 pro každý napadlý 1 cm sněhu – viz přiložená tabulka.
Upozorňujeme na fakt, že normovaná hmotnost čerstvého mokrého sněhu je 4 kg/m2 pro každý napadlý 1 cm sněhu – viz přiložená tabulka.

Přesné údaje o podmínkách na místě stavby domku naleznete na - http://www.snehovamapa.cz/

Pokyny před stavbou

Předtím, než začnete stavět zahradní domek, je velice důležité přečíst si a dodržet tyto pokyny!

- Při výběru prostoru k postavení domku se snažte zvolit rovné a pevné místo, odkud bude umožněno odvodnění (z toho místa).
- Ačkoliv je tento domek navrhnut tak, aby - pokud ho postavíte podle těchto pokynů, odolal většímu zatížení větrem, přesto ho nestavte v oblastech vystavených extrémnímu větru. Ani montáž neprovádějte ve větrných dnech.
- **V ZIMĚ SE MUSÍ PRAVIDELNĚ A PRŮBĚŽNĚ ODSTRAŇOVAT SNÍH ZE STŘECHY DOMKU NEBO STŘEŠE DODAT Z VNITŘKU DOMKU DOSTATEČNOU PODPORU, ABY UDRŽELA VÁHU SNĚHU – ZEJMÉNA PŘI VĚTŠÍCH PŘÍVALECH SNĚHU**
- Zkontrolujte označení (nálepky) na balení, abyste se ujistili, že máte model domku, který jste si objednali a správné číslo balení.
- Budete potřebovat několik pracovních nástrojů a další příslušenství, které může být užitečné k tomu, abyste domek sestavili rychleji a snadněji. Všechny otvory na šrouby jsou předvrtány. Elektrický šroubovák nebo akumulátorová vrtačka opatřená magnetickým hrotem urychlí montáž. Dávejte pozor, abyste nepřetáhli samořezné šrouby.
- Než začnete domek stavět, roztřiďte, rozdělte a označte všechny části. Zkontrolujte je pomocí obrázků zobrazených nahoře každého ilustrovaného postupu v tomto manuálu.
- Kromě panelů jsou všechny kusy označeny, zkontrolujte je pomocí označení na příslušném schématu.
- Všechny nákresy nejsou v reálném měřítku, některé jsou zvětšené, aby bylo umožněno snadnější porovnání s ostatními částmi.
- Označení částí v nákresu je zjednodušeno takto. Všechny části konstrukce mají stejný systém očíslování (čísel součástek), ale označují různé délky, čísla jsou vyražena na součástkách.
- Pokud necháte stavbu částečně rozestavěnou, může dojít vlivem větru k jejímu vážnému poškození. Je vaší zodpovědností, abyste domek bezpečně dokončili s ohledem na povětrnostní podmínky ve vaší oblasti.
- Pokud by domek nebyl řádně připevněn k zemi a byl by odfouknut, mohl by se poničit a mohl by i způsobit poranění.
- Základnu nebo stěny domku nezasypávejte, jelikož by to způsobilo korozi a reklamace by nebyla uznána.
- Zamezení vlhnutí (kondenzace) uvnitř domku pomůže k udržení suchého obsahu (nářadí) stejně jako minimalizuje možnost koroze samotného domku. Následující rady mohou být užitečné:
    - Půda je pokaždé vlhká, a pokud proti této vlhkosti nebude žádná zábrana, může prostoupit do domku. Trvanlivá plastová folie, umístěná pod betonovou desku zabrání vypařování a následné vlhnutí v domku.
    - Mezery mezi dolní konstrukcí a betonovou deskou vyplňte silikonem.

Montáž by měly provádět dvě nebo tři osoby. Požádejte o pomoc kamaráda nebo někoho z rodiny.

SK

Bezpečnostná upozornenia

Počas montáže odporúčame používať ochranné pomôcky (pracovný odev a obuv, pevné pracovné rukavice, prípadne ochranné okuliare). Lišty môžu mať ostré hrany. Domček stavajte iba za denného svetla alebo pri veľmi dobrom umelom osvetlení. **Montáž domčeka nevykonávajte vo vetre, za dažďa alebo za búrky**. Pozor - vyvarujte sa kontaktu s vedením elektrického prúdu . Bezpečne a ekologicky zlikvidujte všetky plastové obaly a chráňte ich pred deťmi. Domček musí stáť na rovnej ploche. Počas výstavby sa o domček neopierajte a nepresúvajte ho. **Zabráňte deťom a zvieratám v prístupe na miesto montáže, pretože hrozí nebezpečenstvo ich poranenia. Nesnažte sa domček zostaviť, ak ste unavení, pod vplyvom alkoholu alebo liekov alebo trpíte závratmi.** Pri používaní rebríka sa uistite , že dodržiavate bezpečnostné upozornení výrobca. Ak používate elektrické náradie, dodržujte návod na obsluhu výrobca.
V domčeku neskladujte horúce predmety ako napr. práve použitý záhradný alebo iný gril, spájkovacie lampu, rozpálené iné elektrické alebo plynové spotrebiče alebo rozpálenú benzínovú záhradnú kosačku. Než začnete s kotvením podlahy, uistite sa, že na zemi a v zemi pod plánovanou stavbou nie sú žiadne viditeľné ani skryté káble alebo rúrky apod. Pozor na elektrické káble napr. od záhradných kosačiek, čerpadiel a podobne. Dodržujte miestne predpisy a zmluvné záväzky (napr. na prenajatých pozemkoch). Na domček nie je nutné stavebné povolenie, overte však prípadnú nutnosť súhlasu stavebného úradu ako je územné rozhodnutie alebo územný súhlas so stavbou. Domček stavajte v súlade s miestnymi predpismi a s ohľadom na práva majiteľov alebo užívateľov susedných pozemkov.

Všeobecné upozornenia

Domček sa skladá z mnohých dielov, preto si na celú montáž zarezervujte minimálne celý poldeň. Domček odporúčame stavať v dvoch osobách. Než začnete zostavovať váš domček, uistite sa, že všetky súčasti uvedené v tomto návode, sú obsiahnuté v balení. Jednotlivé diely dopredu prekontrolujte a prehľadne a prístupne rozložte. Je dôležité, aby ste časti nezmiešali. **Ak niektorá z častí domčeka chýba, v žiadnom prípade domček nestavajte a ihneď kontaktujte svojho dodávateľa (na prípadné poškodenia nekompletného domčeka akýmkoľvek počasím sa nevzťahuje záruka).** Uchovávajte všetky malé časti (skrutky, matky a pod) v pripravenej miske, aby sa nestratili. Pre domček si zvoľte slnečné a rovné miesto bez previsnutých objektov. **Nestavajte domček na mieste vystavenom vetru. Domček musí byť vždy pevne pripevnený k zemi (buď k betónovej podlahe pomocou hmoždiniek alebo pomocou kotviacej súpravy z príplatkového príslušenstva).**

Pozor - domčeky sú v uzavretom stave (okná a dvere) testované do rýchlosti vetru max 70 km/hod. Pokiaľ zostane otvorené okno alebo dvere, tak sa odolnosť skleníku **veľmi výrazne zníži**.
Preto pri hroziacom vetru včas (tj. vopred) manuálne uzatvorte okná.
Pri vyšších rýchlostiach vetru (víchrica, orkán) môže dôjsť k poškodeniu domčeka, rovnako ako iných záhradných stavieb.

ODPORÚČAME IHNEĎ PO STAVBE DOMČEK ZAHRNÚŤ DO POISTKY VAŠEJ NEHNUTEĽNOSTI.

Všetky poškodenia skleníka vzniknutá v dôsledku udalostí hodnotených <u>ako poistnej udalosti</u> (napr. extrémne krupobitie, víchrica - nárazy vetru, povodeň, záplava, sneh a podobne) nie sú predmetom záruky a <u>nemožno ich reklamovať</u> .
Definícia poistnej udalosti vychádza z poistných podmienok českých poisťovní.

Starostlivosť a údržba

Na čistenie domčeka používajte iba a výhradne slabý mydlový roztok a jemnú handričku. Po umytí domček opláchnite čistou vodou. **Nepoužívajte čistiace prostriedky obsahujúce chemické rozpúšťadlá alebo prostriedky na báze liehu a alkoholu** (napr. Iron alebo okien). Pozor na poškriabanie špinavým handrou alebo špinavú hubou. Materiál domčeka nesmie prísť do kontaktu s chemickými čistidlami a rozpúšťadlami, s chemikáliami typu benzín (vr. technického), acetón, toluén, chlór (napr. Savo), terpentín, riedidla na farby (napr. rada S 6xxx), apod.

- **PRAVIDELNE ZBAVUJTE STRECHU LÍSTIA A NEČISTÔT**
- **PRIEBEŽNE KONTROLUJTE ČI UKOTVENIE DOMČEKA DO ZEME PEVNE DRŽÍ A NIE JE UVOĽNENÉ**
- **AK METEOROLÓGOVIA OHLASI VETERNE DNI, MUSÍ BYŤ U DOMČEKA BEZPODMIENEČNE PEVNE UZAVRETÉ DVERE I VETRACIA OKNÁ**
- **V ZIME PRAVIDELNE ZBAVUJTE STRECHU DOMČEKA SNEHU ALEBO STRECHE DODAJTE DOSTATOČNÚ PODPERU, ABY UDRŽALA VÁHU SNEHU - NAJMÄ PRI VÄČŠÍCH PRÍVALOCH SNEHU**

<u>Životnosť</u>: Pre dlhotrvajúcu životnosť domčeka pravidelne čistite jeho vonkajší povrch. Škrabance opravte ihneď, akonáhle si ich všimnete. Oblasť okamžite očistite drôtenou kefou, umyte a aplikujte ochranný náter podľa odporúčaní výrobca.

<u>Strecha</u>: Očisťujte strechu od lístia a snehu mäkkým zmetákom s dlhou rukoväťou. Veľké množstvo snehu na streche môže domček poškodiť a je nebezpečné do neho v takom prípade vstupovať.

<u>Dvere</u>: Koľajničky dverí vždy očisťujte od nečistôt, aby sa v nich dvere ľahko posúvali. Raz za rok namažte koľajničky dverí leštidlom na nábytok alebo silikónovým sprejom. Dvere zatvárajte a zamykajte, aby domček nezničil vietor.

<u>Spojovacie prvky</u>: Použite všetky dodané podložky ku spojovacím prvkom. Majú význam ako tesnenie proti prieniku nečistôt z povetria a ako ochrana plechu proti poškriabaniu od skrutiek. Pravidelne kontrolujte, či sa nejaký skrutka, matka apod nestratili a ak to bude potrebné, znovu je utiahnite.

<u>Vlhkosť</u>: Plastová doska alebo fólia umiestnená pod celou podlahovou plochou domčekov s dobrou ventiláciou zmierni kondenzácii.

<u>Ďalšie tipy</u>: Mydlom a vodou zmyte natlačená čísla častí na jednotlivých dieloch domčeka.

Možno bude potrebné použiť silikón ako tesnenie proti vode okolo celého domčeka. **V domčeku neskladujte chemikálie do bazénov ani iné agresívne chemikálie. Hrozí zvýšená korózie a poškodenia domčeku možnými výpary.** Horľaviny a žieraviny musia byť skladované v schválených vzduchotesných kontajneroch.

TECHNICKÉ PARAMETRE DOMČEKŮ:

- **rozsah teplôt, kedy výrobca garantuje technické parametre domčeku -20°C až + 55°C**
- **zaťaženie snehom max 50 kg/m^2 - v každom prípade je nutné pravidelne odpratávať sneh - pozri pokyny starostlivosť a údržba**
- **odolnosť vetra do max 70 km/hod – ak je domček kompletne uzavretý (pozri pokyny starostlivosť a údržba)**

Tieto parametre výrobca garantuje iba za predpokladu, že domček je postavený, ukotvený k zemi a udržiavaný v súlade s návodom.

Upozorňujeme na fakt, že normovaná hmotnosť čerstvého prachového snehu je 1 kg/m2 pre každý napadnutý 1 cm snehu.
Upozorňujeme na fakt, že normovaná hmotnosť čerstvého mokrého snehu je 4 kg/m2 pre každý napadnutý 1 cm snehu..

Presné údaje o podmienkach na mieste stavby domčeku nájdete na - http://www.snehovamapa.cz/

Pokyny pred stavbou

Predtým, než začnete stavať záhradný domček, je veľmi dôležité prečítať si a dodržať tieto pokyny!

- Pri výbere priestoru na postavenie domčeku sa snažte zvoliť rovné a pevné miesto, odkiaľ bude umožnené odvodnenie (z toho miesta).
- Než začnete domček stavať, roztriedťe, rozdeľte a označte všetky časti. Skontrolujte je pomocou obrázkov zobrazených navrchu každého ilustrovaného postupu v tomto manuále.
- Okrem panelov sú všetky kusy označené, skontrolujte ich pomocou označenia na príslušnom schéme.
- Všetky nákresy nie sú v reálnom meradle, niektoré sú zväčšené, aby bolo umožnené jednoduchšie porovnanie s ostatnými časťami.
- Označenie častí v nákrese je zjednodušené takto. Všetky časti konštrukcie majú rovnaký systém číslovania (čísel súčiastok), ale označujú rôzne dĺžky, čísla sú vyrazená na súčiastkach.
- Hoci je tento domček navrhnutý tak, aby - ak ho postavíte podľa týchto pokynov, odolal väčšiemu zaťaženiu vetrom, napriek tomu ho nestavajte v oblastiach vystavených extrémnemu vetru. Ani montáž nevykonávajte vo veterných dňoch.
- **V ZIME PRAVIDELNE A PRIEBEŽNE ODSTRAŇUJTE SNEH ZO STRECHY DOMČEKA ALEBO STRECHE DODAJTE Z VNÚTRA DOMČEKU DOSTATOČNÚ PODPORU, ABY UDRŽALA VÁHU SNEHU - NAJMÄ PRI VÄČŠÍCH PRÍVALOCH SNEHU**
- Ak necháte stavbu čiastočne rozostavanú, môže dôjsť vplyvom vetra k jej vážnemu poškodenie. Je vašou zodpovednosťou, aby ste domček bezpečne dokončili s ohľadom na poveternostné podmienky vo vašej oblasti.
- Ak by domček nebol riadne pripevnený k zemi a došlo by odfúknutie, mohol by sa poškodiť a mohol by aj spôsobiť poranenie.
- Základňu alebo steny domčeka nezasypávajte , pretože by to spôsobilo korózii a reklamácia by nebola uznaná.
- Skontrolujte označenie (nálepky) na balenie, aby ste sa uistili, že máte model domčeka, ktorý ste si objednali a správne číslo balenia.
- Budete potrebovať niekoľko pracovných nástrojov a ďalšie príslušenstvo, ktoré môže byť užitočné k tomu, aby ste domček zostavili rýchlejšie a ľahšie. Všetky otvory na skrutky sú predvŕtané. Elektrický skrutkovač alebo akumulátorová vŕtačka opatrená magnetickým hrotom urýchli montáž. Dávajte pozor, aby ste nepretiahli samorezné skrutky.
- Zamedzenie vlhnutie (kondenzácie) vnútri domčeku pomôže k udržanie suchého obsahu (náradie) rovnako ako minimalizuje možnosť korózie samotného domčeka. Nasledujúce rady môžu byť užitočné.
    - Pôda je zakaždým vlhká, a ak proti tejto vlhkosti nebude žiadna zábrana, môže preniknúť do domčeka. Trvanlivá plastová fólia, umiestnená pod betónovú dosku zabráni vyparovanie a následné vlhnutie v domčeku.
    - Medzery medzi dolnou konštrukciou a betónovou doskou vyplňte silikónom.

Montáž by mali vykonávať dve alebo tri osoby. Požiadajte o pomoc kamaráta alebo niekoho z rodiny.

PL

Warunki dotyczące bezpieczeństwa

Przy montażu polecamy używać środki ochrony - obuwie robocze, rękawice i okulary ochronne. Profile mają ostre krawędzie. Montaż prowadzić za światła dziennego lub za dobrego oświetlenia. **Montaż nie prowadzić w deszczu, wiatru lub burzy.** Uwaga – unikać kontaktu z obwódami elektrycznymi. Ekologicznie usunąć opakowania plastikowe. Domek musi być umieszczony na płaskiej, równej powierzchni, która umożliwi prawidłowe zamocowanie. Podczas montażu nie opierać się o domek i nie przesuwać go. **Zapobiec pobywaniu dzieci i zwierząt w miejscu montażu – grozi ryzyko wypadku. Nie prowadzić montażu pod wpływem alkoholu lub lekarstw, czy kiedy są Państwo zmęczeni lub mają zawroty głowy.** Uwaga przy używaniu drabiny – dotrzymywać warunki bezpieczeństwa producenta. Przy używaniu elektrycznych narzędzi dotrzymywać instrukcji obsługi producenta. W domku nie wolno magazynować przedmiotów gorących – grille, orgrzewacze, gorące kosiarki spalinowe itp. Przed umieszczeniem na podłoże przekonać się, że nie ma w ziemi kablów elektrycznych lub innych przewódow. Prosimy przestrzegać istniejacych ewentualnie miejscowych przepisów budowlanych. Domek nie wymaga pozwolenia na budowę, ale lepiej sprawdzić wymagania Urzędu Budowlanego w sprawie zagospodarowania przestrzennego lub planowania zgody na budowę.

Informacje ogólne

Domek pozostaje z wielu części - do montażu potrzebny jest co najmniej dzień i polecamy pracować w dwóch osobach. Sprawdzić przed montażem, czy wszystkie części są zawarte w opakowaniu. **Kiedy brakuje czegoś, prosimy skontaktować się ze sprzedawcą i nie prowadzić montażu. (Gwarancja nie obejmuje uszkodzeń wpływem pogody, kiedy jest zmontowany niekompletny domek).** Uwaga, by nie zgubić małych części – śruby, nakrętki. Domek polecamy usytuować na miejsce chronione przed podmuchami wiatru. **Nie polecamy umieszczenia na wolny obszar wystawiony silnemu wiatru.**

UWAGA – domki z zamkniętymi drzwiami i oknami są sprawdzane do szybkości wiatru max. 70 km/godz. Kiedy zostanie otwarte okno lub drzwi odporność domku się **bardzo wyraźnie zmniejsza. Kiedy grozi silny wiatr należy ręcznie zamknąć okna i drzwi domku.**

POLECAMY DOMEK WPISAĆ DO UBEZPIECZENIA PAŃSTWA NIERUCHOMOŚCI.

Wszystkie uszkodzenia domku, które były oznaczone jako zdarzenie ubezpieczeniowe (extremalny grad, wichura, powódź, burza snieżna itp.) nie są zavarte w gwarancji i nie można tego reklamować u spzedawcy.

Obsługa i konserwacja

Do czyszczenia domku używać roztwór mydlanny i miękkiej szmatki. Potem opłukać czystą wodą. Uwaga na porysowanie przez brudną szmatkę. **Nie używać środki na bazie alkoholu i innych środków chemicznych, rozpuszczalników i rozcieńczalników.**

- **REGULARNIE USUWAĆ Z DACHU BRUD I LIŚCIE**
- **NA BIEŻĄCO KONTROLOWAĆ CZY UKOTWICZENIE W ZIEMI JEST SPRAWNE.**
- **KIEDY SYTUACJA METEOROLOGICZNA PRZEWIDUJE WIETRZNĄ POGODE, MUSZĄ BYĆ ZAMKNIĘTE DRZVI I OKNA DOMKU.**
- **ZIMĄ REGULARNIE USUWAĆ ŚNIEG Z DACHU ALBO WZMOCNIĆ DACH, ABY UTRZYMAŁ DUŻĄ ILOŚĆ ŚNIEGU.**

Wytrzymalość: Dla długotrwalej wytrzymalości domku konserwować regularnie zewnętrzną powierzchnie. Zarysowania należy natychmiast naprawiać - oczyścić i pomalować lakierem.

Dach: Regularnie usuwać z dachu liście. Usuwać z dachu śnieg – kiedy jest na dachu duża ilość śniegu, grozi zniszczenie domku i jest niebezpieczne wchodzić do domku.

Drzwi: Szyny jezdne drzwi regularnie czyścić i usuwać z nich brud. Raz w roku posmarować szyny odpowiednim środkiem konserwujacym w sprayu. Drzwi należy zamykać, aby nie doszlo do uszkodzenia domku przez wiatr.

Cześci mocajace: Używać wszystkie dostarczane podkładki, służące do uszczelnienia i jako ochrona blachy przed porysowaniem od głowicy śrubów. Sprawdzać, czy występują wszystkie śruby i nakrętki i regularnie je dokręcać.

Wilgotność: Plastikowa podesta lub folia pod całą powierzchią podłogi domku z dobrą wentylacją zmniejszy kondensacje.

Inne uwagi: Wodą i mydłem usunąć nadrukowane numery pojedynczych części domku.

Jeżeli życzą sobie Państwo , to za pomocą silikonu można uszczelnić domek na występujących spoinach okolo całego domku. **W domku nie magazynować środki chemiczne do basenów i inne agresywne środki chemiczne. Grozi wyparowanie i wtedy konstrukcja może podlegać korozji**. Środki łatwopalne i niebezpieczne magazynować w pojemnikach zamkniętych.

PARAMETRY TECHNICZNE DOMKÓW:

- **producent gwarantuje parametry techniczne w zakresie temperatury -20°C do + 55°C**
- **obciążenie śniegiem max 50 kg/m² - regularnie usuwać śnieg (patrz Obsługa i konserwacja)**
- **odporność na wiatr do 70 km/hod – jeżeli domek jest zamknięty (patrz Obsługa i konserwacja)**

Takie parametry producent gwarantuje tylko wtedy gdy domek jest zmontowany i ukotwiczony w ziemi zgodnie z Instrukcją montażu.

Zwracamy uwage na fakt, że standartyzowana waga śniegu puszystego wynosi 1kg/m^2 na 1 cm grubości pokrywy śnieżnej.
Zwracamy uwage na fakt, że standartyzowana waga śniegu mokrego wynosi 4kg/m^2 na 1 cm grubości pokrywy śnieżnej.

Instrukcje przed kompletacją

Przed rozpoczęciem montażu proszę przeczytać do końca niżej podane instrukcje !

- Sprawdzić, czy oznakowanie (naklejki) na opakowaniu oznaczają ten model domku, który Państwo zamówili.
- Będą potrzebne narzędzia do łatwiejszej i szybszej kompletacji. Akuwkrętarka wyposażona w końcówkę magnetyczną przyspieszy montaż. Uważaj, aby nie dokręcać zbyt mocno śrub samogwintujących.
- Przed przystąpieniem do budowy domku, uporządkować, podzielić i oznakować wszystkie części. Sprawdź je za pomocą rysunków, wyświetlanych na górze każdej procedury przedstawionej w tej instrukcji.
- Oprócz paneli są wszystkie elementy oznakowane.
- Rysunki nie są w realnej skali, niektóre z nich są powiększone w celu umożliwienia łatwiejszego porównania z innymi częściami.
- Wszystkie części konstrukcji mają identyczny system oznakowania (numerów części), ale wskazują różne długości. Numery są wybite na elementach.
- Prosimy wybrać płaską, równą nawierzchnie do zabudowy domku, na której można zbudować drenaż.
- Chociaż domek jest odporny na porywy wiatru (Jeżeli jest zkompletowany i używany zgodnie z Instrukcją) nie polecamy umieszczenia na wolny obszar, wystawiony silnemu wiatru. Montaż domku nie prowadzić, kiedy wieje silny wiatr.
- **ZIMĄ REGULARNIE USUWAĆ ŚNIEG Z DACHU LUB WZMOCNIĆ DACH, ABY UTRZYMAŁ DUŻA ILOŚĆ ŚNIEGU – ZWŁASZCZA PRZY SILNYCH OPADACH ŚNIEGU.**
- Kiedy pozostawią Państwo nie do końca zbudowany domek, może dojść do jego uszkodzenia. Polecamy więc domek kompletnie zmontować. Jest Waszą odpowiedzialnoscią montaż domku bezpiecznie zakończyć w odniesieniu do warunków pogodowych w danym obszarze.
- Jeżeli domek nie będzie mocno ukotwiczony w ziemi, może dojść do jego powalenia i to może spowodować obrażenia i szkody.
- Podstawę lub ściany domku nie zasypywać glebą – mogło by dojść do szybkiej korozji i reklamacja by nie była uznana.
- Zapobieganie wilgoci pomaga utrzymać suche wnętrze a także minimalizuje możliwość korozji samego domku. Niżej podane wskazówki mogą być przydatne:
    - Gleba jest zawsze wilgotna a wilgoć przenika w wewnątrz domku. Polecamy włożyć wytrzymałą folie plastikową pod płytę betonową lub podłogę, aby zapobiec parowaniu i następnie zwilżeniu w domku.
    - Szpary między konstrukcją podstawową i betonowym fundamentem wypełnić silikonem.

Montaż prowadzić w dvóch, lepiej trzech osobach.

HU

Biztonsági előírások

Javasoljuk, hogy az összeszerelés során használjon személyi védőeszközöket (munkavédelmi ruházatot és lábbelit, erős munkavédelmi kesztyűt, szükség esetén védőszemüveget). Előfordulhat, hogy a léceknek éles a széle. A kisház felállítását nappali fénynél vagy nagyon jó mesterséges megvilágításnál végezze. **Ne végezze a kisház felállítását szélben, esőben vagy viharban.** Figyelem – ne érjen hozzá az elektromos áramot vezető részekhez. A műanyag csomagolóanyagok ártalmatlanítását a környezetvédelmi és biztonsági szempontoknak megfelelően végezze, és védje őket a gyermekek elől. A kisháznak sík felületen kell állnia. A felállítás során ne dőljön neki a kisháznak és ne tologassa. **Kerítse el a felállítási helyet a gyermekek és állatok elől, mivel a terület balesetveszélyes számukra. Ne végezze a kisház felállítását fáradtan, alkohol vagy gyógyszerek hatása alatt, vagy ha rosszulléttől szenved.** Ha létrát használ, akkor győződjön meg arról, hogy betartja a gyártó biztonsági előírásait. Az elektromos szerszámok használata esetén tartsa be a használati útmutató utasításait. Ne tároljon a kisházban forró tárgyakat, mint például a kis idővel azelőtt használt kerti vagy egyéb grillsütőt, forrasztólámpát, egyéb forró elektromos, ill. gázkészülékeket, továbbá forró benzinmotoros fűkaszát. Mielőtt hozzákezdene a talajba való lehorgonyzáshoz, győződjön meg arról, hogy a földön és a tervezett építmény alatt a talajban nincsenek sem látható, sem rejtett kábelek vagy csővezetékek, stb. Ügyeljen az elektromos kábelekre, amelyek például a fűnyíróhoz, kerti szivattyúkhoz és hasonló készülékekhez haladnak. Tartsa be a helyi előírásokat és a szerződéses (pl. a bérbe vett földterületekre vonatkozó) kötelezettségeket. A kisház felállításához nem szükséges építési engedély, azonban tájékozódjon arról, hogy be kell-e szerezni az építési hatóság jóváhagyását, amilyen a földterület engedélyezése vagy a tervezési engedély. A kisház összeállítása során tartsa be a helyi előírásokat, beleértve a szomszédos telektulajdonosok vagy -használók jogait is.

Általános előírások

A kisház sok részből áll, ezért szánjon legalább fél napot a teljes összeszerelésre. Javasoljuk, hogy a kisház felállítását két személy végezze. Mielőtt hozzákezdene a kisház összeállításához, győződjön meg arról, hogy a csomagolás tartalmazza az útmutatóban ismertetett összes alkatrészt. Az összeszerelés előtt ellenőrizze az egyes alkatrészeket, majd helyezze el őket úgy, hogy átláthatók és hozzáférhetőek legyenek. Fontos, hogy ne keverje össze az egyes alkatrészeket. **Ha a kisház valamelyik alkatrésze hiányzik, akkor semmi esetre se kezdjen hozzá a kisház felállításához, hanem azonnal lépjen kapcsolatba a szállítóval (a jótállás nem vonatkozik arra, ha a hiányos kisház az időjárási befolyások következtében károsodna).** Az összes apró alkatrészt (csavarok, anyák, stb.) egy tálban tartsa a szerelési területen kívül, hogy ne veszhessenek el. Az üvegház helyéül egy napos, sík helyet válasszon, ahol nincsenek kiálló objektumok. **Ne állítsa fel a kisházat szélnek kitett helyen. A kisházat mindig szilárdan rögzíteni kell a talajhoz (vagy tiplikkel beton padlózathoz, vagy a feláras tartozékokhoz tartozó lehorgonyzó szettel).**

Figyelem – a kisházakat (az ajtó és ablak) zárt állapotában max. 70 km/órás szélben teszteljük. A nyitott ajtó vagy ablak jelentősen csökkenti a kisház szélállóságát. **Éppen ezért szeles idő közeledtével időben (vagyis már előre) zárja be kézileg az ablakokat.** Nagyobb szélsebesség (vihar, orkán) károkat okozhat a kisházban, ugyanúgy, ahogy más kerti építményekben is.

JAVASOLJUK, HOGY A FELÁLLÍTÁST KÖVETŐEN HALADÉKTALANUL FOGLALJA BELE A KISHÁZAT AZ INGATLANBIZOSÍTÁSÁBA.

A jótállás nem vonatkozik a (cseh vagy szlovák biztosítótársaságok biztosítási esemény definíciói alapján) biztosítási eseményként értékelt események - mint pl. extrém jégeső, vihar (széllökések), árvíz, áradás, hó, stb. - következtében keletkezett károkra, ezért ilyen esetekben nincs helye a reklamációnak. A biztosítási események meghatározása a cseh biztosítótársaságok biztosítási feltételeiből következik.

Ápolás és karbantartás

A kisház tisztításához kizárólag enyhe mosószeres oldatot és egy puha rongyot használjon. A lemosás végeztével öblítse le a kisházat tiszta vízzel. **Ne használjon vegyi oldószereket vagy szeszes, ill. alkoholos tisztítószereket** (pl. Iron vagy Okena). Vigyázzon, nehogy összekarcolja az üvegházat a piszkos ronggyal vagy piszkos szivaccsal. A kisház anyaga nem érintkezhet vegyi tisztítószerekkel és oldószerekkel, benzines (akár műszaki) vegyszerekkel, acetonnal, toluennel, klórral (pl. Savo), terpentinnel, festékhígítóval (pl. S 6 xxx termékcsalád), stb.

- **A TETŐRŐL RENDSZERESEN TÁVOLÍTSA EL A HAVAT ÉS A FALEVELEKET**
- **FOLYAMATOSAN ELLENŐRIZZE, HOGY A KISHÁZ LEHORGONYZÁSA SZILÁRDAN TART-E ÉS NINCS-E KILAZULVA**
- **HA A METEOROLÓGIAI ELŐREJELZÉS SZELES NAPOKAT JELEZ, AKKOR FELTÉTLENÜL ZÁRJA BE A KISHÁZ AJTAJÁT ÉS AZ ÖSSZES SZELLŐZŐABLAKOT**
- **TÉLEN RENDSZERESEN ÉS FOLYAMATOSAN TÁVOLÍTSA EL A KISHÁZ TETEJÉRŐL A HAVAT, VAGY PEDIG TÁMASSZA ALÁ A TETŐT A HÁZ BELSEJE FELŐL, HOGY A TETŐ ELBÍRJA A HÓ SÚLYÁT – KÜLÖNÖSEN ERŐSEBB HAVAZÁSOK IDEJÉN**

Élettartam: Annak érdekében, hogy a kisház hosszú élettartamú legyen, rendszeresen tisztítsa meg a külső felületét. A karcolásokat azonnal javítsa ki, amint észrevette őket. A területet haladéktalanul tisztítsa meg drótkefével, majd mossa le és lássa el védőbevonattal a gyártó ajánlásának megfelelően.

Tető: Távolítsa el a faleveleket és a havat a tetőről egy hosszúnyelű seprűvel. Ha túl sok hó van a tetőn, az károsíthatja a kisházat, és veszélyes lehet ilyen állapotban belépni a kisházba.

Ajtó: Az ajtó sínjét rendszeresen tisztítsa meg a szennyeződésektől, hogy az ajtót könnyen lehessen benne tologatni. Évente egyszer kenje meg az ajtó sínjét bútorfényezővel vagy szilikon spray-vel. Az ajtót mindig csukja és zárja be, hogy a szél ne tehessen kárt a kisházban.

Összekötőelemek: Használja fel az összekötőelemekhez az összes leszállított alátétet. Ezek fontosak a tömítés szempontjából, hogy a környező légköri szennyeződések ne juthassanak be a kisházba, valamint azért is, hogy a csavarok ne karcolhassák össze a fémlemezt. Rendszeresen ellenőrizze, hogy nem veszett-e el valamilyen csavar, csavaranya, stb., és ha szükséges, szorítsa meg újra.

Pára: A kisház teljes padlóalapterülete alatt elhelyezett műanyag lap vagy fólia csökkenti a jó szellőzésű kisházakban a páralecsapódást.

További tippek: A kisház egyes részeire nyomtatott számozást mossa le szappanos vízzel.

Lehetséges, hogy a kisház körül szilikont kell használni a víz elleni tömítőanyagként. **Ne tárolja a kisházban a medencéhez szükséges vegyszereket, sem egyéb maró vegyszereket. A kipárolgásuk ugyanis megnöveli a korrózió és a kisház károsodásának veszélyét.** A gyúlékony anyagokat és a maró anyagokat arra jóváhagyott, légmentesen záródó konténerekben kell tárolni.

A LANIT STORAGE KISHÁZAK MŰSZAKI PARAMÉTEREI:

- **a gyártó -20 °C és + 55 °C közötti hőmérséklet-tartományban garantálja a kisház műszaki paramétereit**
- **a max. hóterhelés 50 kg/m^2 - a havat minden esetben rendszeresen el kell távolítani – lásd az ápolási és karbantartási utasításokat**
- **szélállóság max. 70 km/órás szélsebességig – a ház teljesen zárt állapota esetén (lásd az ápolási és karbantartási utasításokat)**

A gyártó csak abban az esetben garantálja a fenti paramétereket, ha a ház fel van építve, le van horgonyozva, és az útmutatóban foglaltaknak megfelelően karban van tartva.

Felhívjuk a figyelmet arra a tényre, hogy a friss porhó tömege 1 kg/m^2 a hó minden leesett 1 cm-es rétegére – lásd a mellékelt táblázatot.
Felhívjuk a figyelmet arra a tényre, hogy a friss nedves hó tömege 4 kg/m^2 a hó minden leesett 1 cm-es rétegére – lásd a mellékelt táblázatot.

Az építési előkészületekre vonatkozó utasítások

Mielőtt hozzákezdene a kerti kisház felépítéséhez, nagyon fontos, hogy elolvassa és betartsa ezeket az utasításokat!

- A kisház felállításához igyekezzen sík és megfelelően szilárd helyet választani, ahonnan majd gondoskodni lehet a vízelvezetésről.
- Noha a kisházat úgy tervezték, hogy - amennyiben ezen utasításoknak megfelelően állítják fel - a nagyobb szélterhelésnek is ellenálljon, ennek ellenére ne állítsa fel olyan területen, amely extrém szélnek van kitéve. Ugyanígy a kisház összeszerelését se szeles napokon végezze.
- **TÉLEN RENDSZERESEN ÉS FOLYAMATOSAN TÁVOLÍTSA EL A KISHÁZ TETEJÉRŐL A HAVAT, VAGY PEDIG TÁMASSZA ALÁ A TETŐT A HÁZ BELSEJE FELŐL, HOGY A TETŐ KIBÍRJA A HÓ SÚLYÁT – KÜLÖNÖSEN ERŐSEBB HAVAZÁSOK IDEJÉN**
- Ellenőrizze a csomagoláson található jelölést (matricákat), hogy meggyőződjön arról, hogy azt a kisház modellt kapta kézhez, amelyet megrendelt, valamint a megfelelő számú csomagot.
- A kisház gyorsabb és egyszerűbb összeállításához szüksége lesz néhány munkaszerszámra és egyéb tartozékra. Minden csavar helye elő van fúrva. A mágneses csúccsal rendelkező elektromos vagy akkumulátoros fúrógép használata lerövidíti az összeszerelés idejét. Ügyeljen arra, hogy az önmetsző csavarokat ne húzza meg túlságosan.
- Mielőtt hozzálátna a kisház felépítéséhez, válogassa szét, osztályozza, majd jelölje meg az egyes részeket. Az útmutató egyes lépéseket ábrázoló részeinek tetejénél található képek alapján ellenőrizze az egyes részeket.
- A paneleken kívül minden darab meg van jelölve, így a megfelelő vázlat alapján ellenőrizheti őket.
- Nem minden ábra készült valós méretben, némelyik fel van nagyítva, hogy könnyebben össze lehessen hasonlítani a többi résszel.
- A rajzokon szereplő részek megjelölését a következőképpen könnyítettük meg. A szerkezet minden része ugyanolyan rendszer szerint van beszámozva (az alkatrészek számai), de különböző hosszúságot jelölnek; a számok bele vannak ütve az egyes részekbe.
- Ha az építmény felépítését félbe hagyja, akkor az a szél hatására komoly károkat szenvedhet el. A kisház felépítésének biztonságos befejezése az Ön felelősségébe tartozik, tekintettel az Ön környékén uralkodó időjárási körülményekre.
- Ha a kisházat nem rögzítik megfelelően a talajhoz, akkor a szél elfújhatja, s ennek következtében tönkre mehet vagy súlyos károkat szenvedhet el.
- A kisház alapzatát és falait ne öntözze vízzel, mivel ez korrózióhoz vezethet, s az ebből eredő reklamációs igények nem lennének elismerve.
- A kisház belsejében lévő nedvesedés (páralecsapódás) megakadályozása hozzájárul ahhoz, hogy a kisházban tárolt tárgyak (szerszámok) szárazak maradjanak, valamint minimálisra korlátozza magának a kisháznak a korrodálódását is. Hasznosak lehetnek a következő tanácsok:
    - A talaj mindig nedves, ezért, ha nem akadályozzák meg, a nedvesség bejuthat a kisházba is. A betonlap alatt elhelyezett tartós műanyag fólia megakadályozza a kipárolgást és a kisház ezt követő nedvesedését.
    - A szerkezet alja és a betonlap közötti réseket töltse ki szilikonnal.

Az összeszerelést két vagy három személy végezze. Kérje meg valamelyik barátját vagy családtagját, hogy segítsenek.

SLO

Varnostna opozorila

Priporočamo, da med montažo uporabljate zaščitna sredstva (delovno obleko in obutev, močne delovne rokavice oziroma zaščitna očala). Letve lahko imajo ostre robove. Uto postavljajte samo pri dnevni svetlobi oziroma ob zelo kakovostni umetni razsvetljavi. **Montaže ute ne izvajajte v vetrovnem vremenu, ob dežju ali nevihti.** Pazite – preprečite dotik z vodnikom električnega toka. Vso plastično embalažo odstranjujte varno in ekološko ter preprečite otrokom dostop do nje. Uta mora biti postavljena na ravni površini. Ne naslanjajte se na uto med njenim postavljanjem, prav tako pa je tudi ne premikajte. **Otrokom in živalim preprečite dostop na mesto montaže, grozijo jim namreč poškodbe. Ute ne poskušajte postavljati če ste utrujeni, pod vplivom alkohola ali zdravil oziroma vas nadleguje vrtoglavica**. Pri uporabi lestve se prepričajte, ali ste seznanjeni in upoštevate varnostna opozorila proizvajalca. Če uporabljate električno orodje, upoštevajte proizvajalčeva navodila za uporabo. V uti ne skladiščite vročih predmetov, kot je npr. pravkar uporabljeni vrtni ali katerikoli drug žar, pribor za lotanje, ostali še vroči električni oziroma plinski aparati, ali pa vroča bencinska vrtna kosilnica. Preden boste začeli s sidranjem v tla, se prepričajte, ali ni na tleh oziroma v tleh v območju načrtovane postavitve nobenih vidnih ali skritih kablov oziroma cevi in pod. Ne spreglejte električnih kablov npr. od vrtnih kosilnic, črpalk in podobno. Upoštevajte lokalne predpise in pogodbene obveznosti (npr. na najetih parcelah). Za uto ne rabite gradbenega dovoljenja, preverite pa morebitno obveznost, da pridobite soglasje gradbenega urada, kot npr. lokacijsko odločbo oziroma lokacijsko dovoljenje za postavljanje. Uto postavljajte v skladu z lokalnimi predpisi in ob upoštevanju pravic lastnikov ali uporabnikov sosednjih parcel.

Splošna opozorila

Uta je sestavljena iz večjega števila delov, zato si za kompletno montažo rezervirajte najmanj pol dneva. Priporočamo, da jo postavljata dve osebi. Preden boste uto začeli sestavljati se prepričajte, ali so vsi sestavni deli, kot jih navaja to navodilo, v embalaži. Posamezne dele najprej preverite, nato pregledno in priročno razmestite. Pomembno je, da ne bi premešali posameznih delov. **Če kateri od delov ute manjka, potem je v nobenem primeru ne sestavljate, ampak obvestite svojega dobavitelja (garancija se sicer ne nanaša na morebitne poškodbe še nedograjene ute, povzročene s kakršnimkoli vremenom**). Vse majhne dele (vijake, matice in pod.) hranite v pripravljeni posodi, da jih ne bi izgubili. Za uto izberite ravno mesto brez previsov sosednih objektov. **Ute ne postavljajte na mestih izpostavljenih vetru. Uta mora bito vedno trdno pritrjena v tla (bodisi s pomočjo stenskih vložkov k betonskemu tlaku, bodisi s pomočjo sidrnega kompleta, ki ga najdete v ponudbi dodatkov za doplačilo).**

Pazite – ute so testirane na hitrost vetra največ do 70 km/uro <u>v zaprtem stanju</u> (okna a vrata). Če bi okno ali vrata ostala odprta, potem se bo odpornost ute **zelo izrazito znižala. Zato pri grozečem vetru pravočasno (vnaprej) ročno zaprite okna.** Pri višjih hitrostih vetra (vihar, orkan) lahko pride do poškodovanja ute podobno, kot tudi ostalih vrtnih objektov.

PRIPOROČAMO, DA UTO TAKOJ PO POSTAVITVI VKLJUČITE V ZAVAROVALNO POGODBO VAŠE NEPREMIČNINE.

Vse poškodbe ute, ki bi morebiti nastale kot posledica dogodkov, uvrščenih <u>med zavarovalne</u> dogodke (npr. ekstremna toča, vihar (sunki vetra, visoka voda, poplava, sneg in pod., niso predmet garancije in jih <u>ni možno reklamirati</u>. Definicija zavarovalnega dogodka izhaja z zavarovalnih pogojev čeških zavarovalnic.

Nega in vzdrževanje

Za čiščenje ute uporabljajte toliko in izključno samo razredčeno milnico in fino krpo. Uto po čiščenju operite s čisto vodo. Ne uporabljajte čistilnih sredstev, ki vsebujejo kemična topila oziroma sredstva na osnovi alkohola (npr. Iron ali Okena). Pazite na praske z onesnaženo krpo oziroma gobico. Material ute ne sme priti v stik s kemičnimi čistili in topili, kemikalijami tipa bencin (vključno s tehničnim), aceton, toluen, klor (npr. Savo), terpentin, kakršnakoli redčila za barve (npr. vrsta S 6xxx), in pod

- **S STREHE REDNO ODSTRANJUJTE SNEG IN LISTJE**
- **TEKOČE PREVERJAJTE, ALI JE USIDRANJE UTE V TLA TRDNO IN ALI MORDA NI POPUSTILO**
- **ČE VREMENOSLOVCI NAPOVEDUJEJO VETROVNO VREME, MORAJO BITI V UTI BREZPOGOJNO ZAPRTA VRATA IN VSA PREZRAČEVALNA OKNA**
- **POZIMI REDNO IN TEKOČE S STREHE ODSTRANJUJTE SNEG, ALI PA STREHO OD ZNOTRAJ DODATNO PODPRITE Z ZADOSTNO PODPORO, KI BO VZDRŽALA TEŽO SNEGA – PREDVSEM PRI VEČJIH SNEŽNIH PADAVINAH**

Morda bo potrebno okoli celotne ute uporabiti silikon kot tesnilo zoper vodo. **V uti ne shranjujte kemikalij za bazene, niti drugih agresivnih kemikalij. Grozi povečanje korozije in poškodbe ute z morebitnimi hlapi.** Gorljive in jedke snovi je potrebno hraniti v odobrenih zrakotesnih kontejnerjih.

<u>TEHNIČNI PARAMETRI UT:</u>

- **temperaturno območje, v katerem proizvajalec garantira tehnične parametre ute: -20°C do + 55°C**
- **obremenitve s snegom najv. 50 kg/m^2 - v vsakem primeru je treba redno odstranjevati sneg – glej napotke za nego in vzdrževanje**
- **odpornost zoper veter do najv. 70 km/uro – če je uta popolnoma zaprta (glej napotke za nego in vzdrževanje)**

Navedene parametre proizvajalec garantira samo pod pogojem, da je bila uta postavljena, sidrana v tlak in vzdrževana v skladu z navodili.
Opozarjamo na dejstvo, da normirana masa svežega pršiča znaša 1 kg/m^2 za vsak zapadel cm snega – glej razpredelnico v prilogi.
Opozarjamo na dejstvo, da normirana masa svežega mokrega snega znaša 4 kg/m^2 za vsak zapadel cm snega – glej razpredelnico v prilogi.

Napotki pred postavljanjem

Zelo pomembno je, da te napotke preberete in upoštevate preden boste začeli postavljati vrtno uto!

- Pri izbiri mesta za postavitev ute poskušajte izbrati ravno in nosilno mesto, ki ga boste lahko odvodnjavali (vstran od tega mesta).
- Čeprav je uta koncipirana tako, da bo -v kolikor jo boste postavljali v skladu s temi napotki- kljubovala tudi večjim obremenitvam vetra, je kljub temu ne postavljajte na mestih, izpostavljenih ekstremnemu vetru. Prav tako tudi montaže ne izvajajte ob vetrovnem vremenu.
- **POZIMI JE POTREBNO REDNO IN TEKOČE ODSTRANJEVANJE SNEGU S STREHE UTE, ALI PA JE TREBA STREHO ZNOTRAJ UTE DODATNO DOVOLJ PODPRETI, DA BI PRENESLA TEŽO – PREDVSEM OB OBILNIH SNEŽNIH PADAVINAH.**
- Preverite oznake (nalepke) na ovitku, da bi se prepričali, ali imate tisti model ute, kot ste si ga naročili in tudi pravilno številko ovitka.
- Potrebovali boste nekaj delovnega orodja in še druge pripomočke, ki vam bodo koristili za hitrejše in lažje sestavljanje ute. Vse luknje za vijake so izdelane vnaprej. Električni izvijač ali akumulatorska vrtalka, opremljena z magnetnim svedrom, bosta pospešila montažo. Pazite, da ne boste pretrgali zareznih navojev.
- Preden boste začeli postavljati uto, razvrstite, ločite in označite vse dele. Preverite jih s pomočjo slik, prikazanih v zgornjem delu vsakega ilustriranega postopka v teh navodilih.
- Z izjemo panojev so vsi deli označeni, zato jih preverite s pomočjo označb na pripadajoči shemi.
- Vsi načrti sicer niso v realnem merilu, eni so povečani zato, da bi je bilo možno lažje primerjati z ostalimi deli.
- Oznake sestavnih delov v načrtu so poenostavljene takole: Vsi deli konstrukcije imajo enak sistem številčenja (številke sestavnih delov), vendar označujejo različne dolžine; številke so odtisnjene na sestavnih delih.
- V kolikor ute ne bi v celoti dokončali, delovanjem vetra lahko pride do njenih resnih poškodb. Odgovorni ste, da uto zanesljivo dokončate oziraje se na vremenske pogoje v vašem kraju.
- Če ute ne bi dovolj pritrdili v tla, jo veter lahko premakne in poškoduje, lahko pa tudi povzroči telesne poškodbe.
- Osnovne konstrukcije ali sten ute ne zasipajte, ker bi lahko prišlo do korozije - reklamacije v tem primeru ne bi priznali.
- Preprečitev vlage (kondenzacije) znotraj ute bo pripomogla ne le hranjenju predmetov na suhem (orodje), ampak tudi minimaliziranju možnosti nastanka korozije same ute. Naslednji nasveti bi lahko bili koristni:
    - Tla so zmeraj vlažna in če te vlage ne bo preprečila nobena izolacija, bo vlažnost lahko načela uto. Trajna plastična folija, nameščena pod betonsko ploščo bo preprečila prehod pare in posledično vlažnost ute.
    - Odprtine med spodnjo konstrukcijo in betonsko ploščo zapolnite s silikonom.

Montažo naj bi izvajali dve ali tri osebe. Za pomoč zaprosite prijatelja oziroma družinskega člana.

Obsah bal²ku / obsah bal²ka / zawartoŜĺ pakietu / a csomag tartalma / vsebina ovitka

D²l	Ļ ²slo	Poļ et
	1	2
	3L	1
	3R	1
	4L	1
	4R	1
	5	1
	6	1
	7	1
	8	1
	9	2
	10L	1
	10R	1
	13	4
	15	2
	16	2
	17	2
	18	2

D²l	Ļ ²slo	Poļ et
	19	2
	20	4
	21L	2
	21R	2
	25L	1
	25R	1
	27	2
	P1	2
	P2	4
	P3	12
	P4	2
	P5	4
	P6	4
	P7	2
	D1	1
	D2	1

D²l	Ļ ²slo	Poļ et
	B1	8
	G2	4
	GB	2
	GC	4
	GD	4
	GE	2
	GF	4
	F1	292
	F2	78
	F3	8

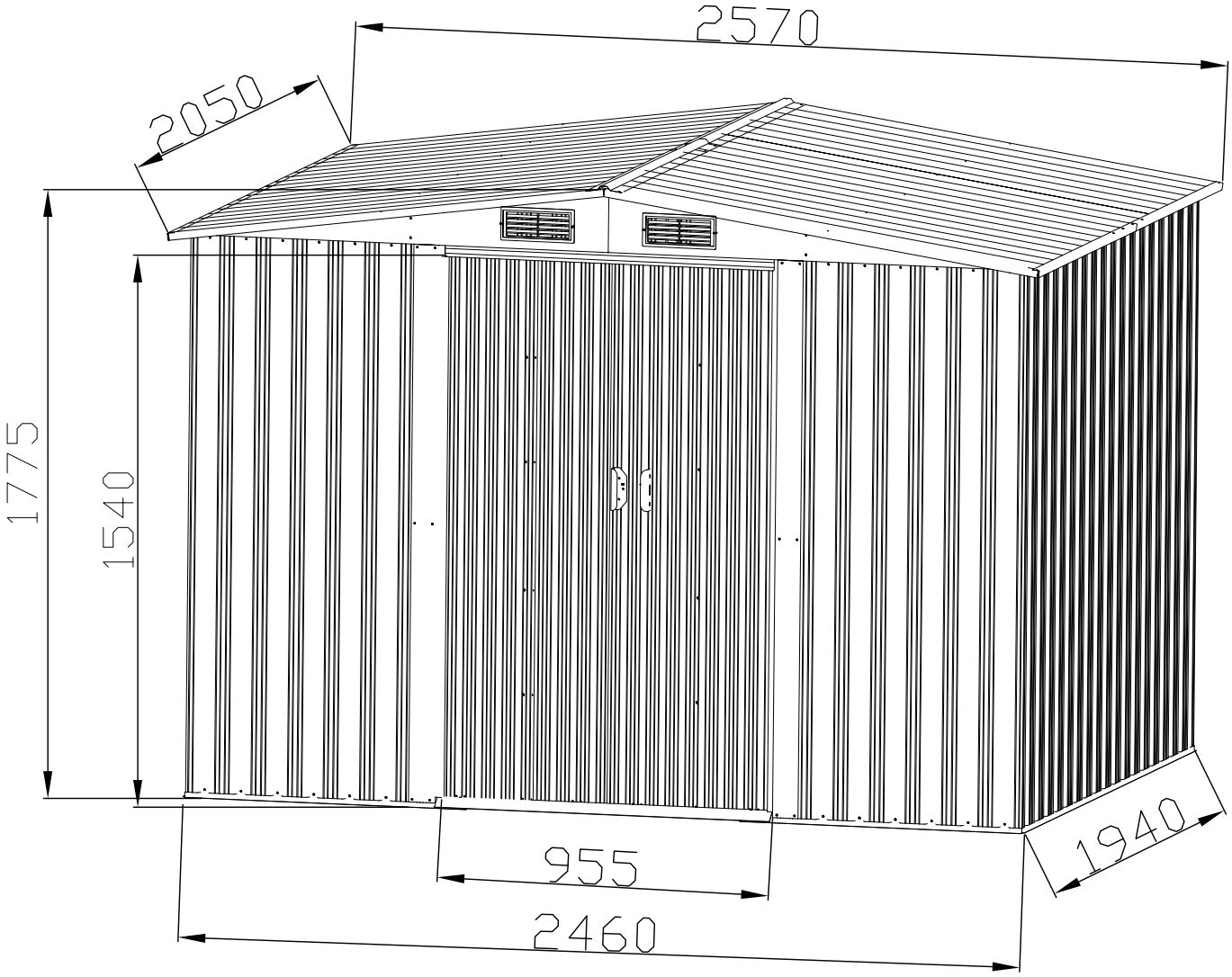
2570
2050
1775
1540
955
2460
1940

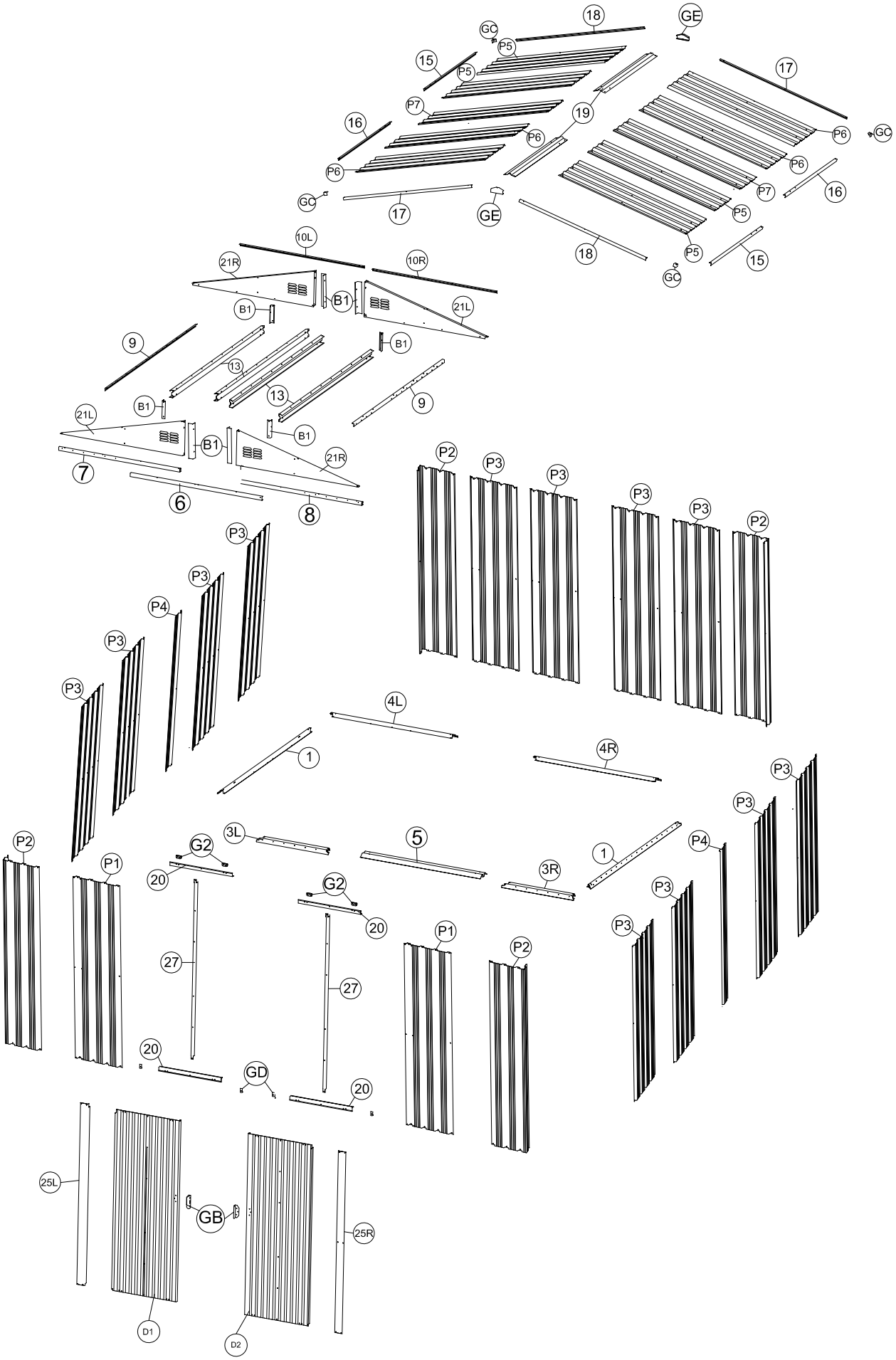
18
GE
GC
P5
15
P5
17
P7
19
16
P6
P6
GC
P6
P6
16
P7
GC
17
GE
P5
18
P5
15
GC
10L
21R
10R
B1
B1
21L
9
B1
13
13
9
B1
21L
B1
B1
21R
7
6
8
P2
P3
P3
P3
P3
P2
P3
P3
P4
P3
P3
4L
1
4R
P3
P3
P2
G2
3L
5
1
P4
P1
20
3R
G2
P3
20
P1
P2
P3
27
27
20
GD
20
25L
GB
25R
D1
D2

Krok / punkt / l®p®s / korak 1

CZ - Smontujte z§kladov® liġty od (1) k (4R) za pomoc² ġroubkŢ (F1). Potom um²stĎte vchodovou dr§ġku (5) pŚes liġty (3L) a (3R). PŚipevnĎte k z§kladnĎ ġroubky (F1). Zkontrolujte podle obr§zku dole.
UjistĎte se, ġe z§kladna m§ naprosto ļ tvercovĪ tvar.

SK - Zmontujte z§kladovej liġty od (1) k (4R) za pomocou skrutiek (F1). Potom umiestnite vchodov¼ dr§ġku (5) cez liġty (3L) a (3R). Pripevnite k z§kladni skrutky (F1). Skontrolujte podĎa obr§zku dole.
Uistite sa, ġe z§kladŘa m§ ½ plne ġtvorcovĪ tvar.

PL - Zkompletować profile podstawowe od (1) do (4R) za pomocŃ Śrub· w (F1). Potem umieŚcić r· wek wejŚciowy (5) na profile (3L) i (3R). Przymocować do podstawy Śrubami (F1) zgodnie z rysunkiem. Przekonać siň, Ţe podstawa jest absolutnie prostokŢtna.

HU - Szerelje º ssze csavarokkal (F1) az alapzat l®ceit (1)-tŘl (4R)-ig. Ezut§n helyezze el a bej§rati hornyot (5) a l®cekre (3L) ®s (3R). Rº gz²tse az alapzathoz csavarokkal (F1). EllenŘrizze a lenti k®pek alapj§n. GyŘzŘdjº n meg r· la, hogy az alapzat teljesen n®gyzet alak¼

SLO - Sestavite temeljne letve (1) do (4R) s pomoļ jo vijakov (F1). Nato vhodni utor (5) namestite ļ ez letve (3L) in (3R). Z vijaki (F1) pritrdite k osnovni konstrukciji. Primerjajte s spodnjo sliko. Prepriļ ajte se, ali ima osnovna konstrukcija obliko popolnega kvadrata.

<u>Pozn§mka / nosatka / megjegyz®s / pripomba</u>: Pozor na ostr® okraje / UwaŢaj na ostre krawňdzie / ¦ gyeljen az ®les sz®lekre / Pazite na ostre robove

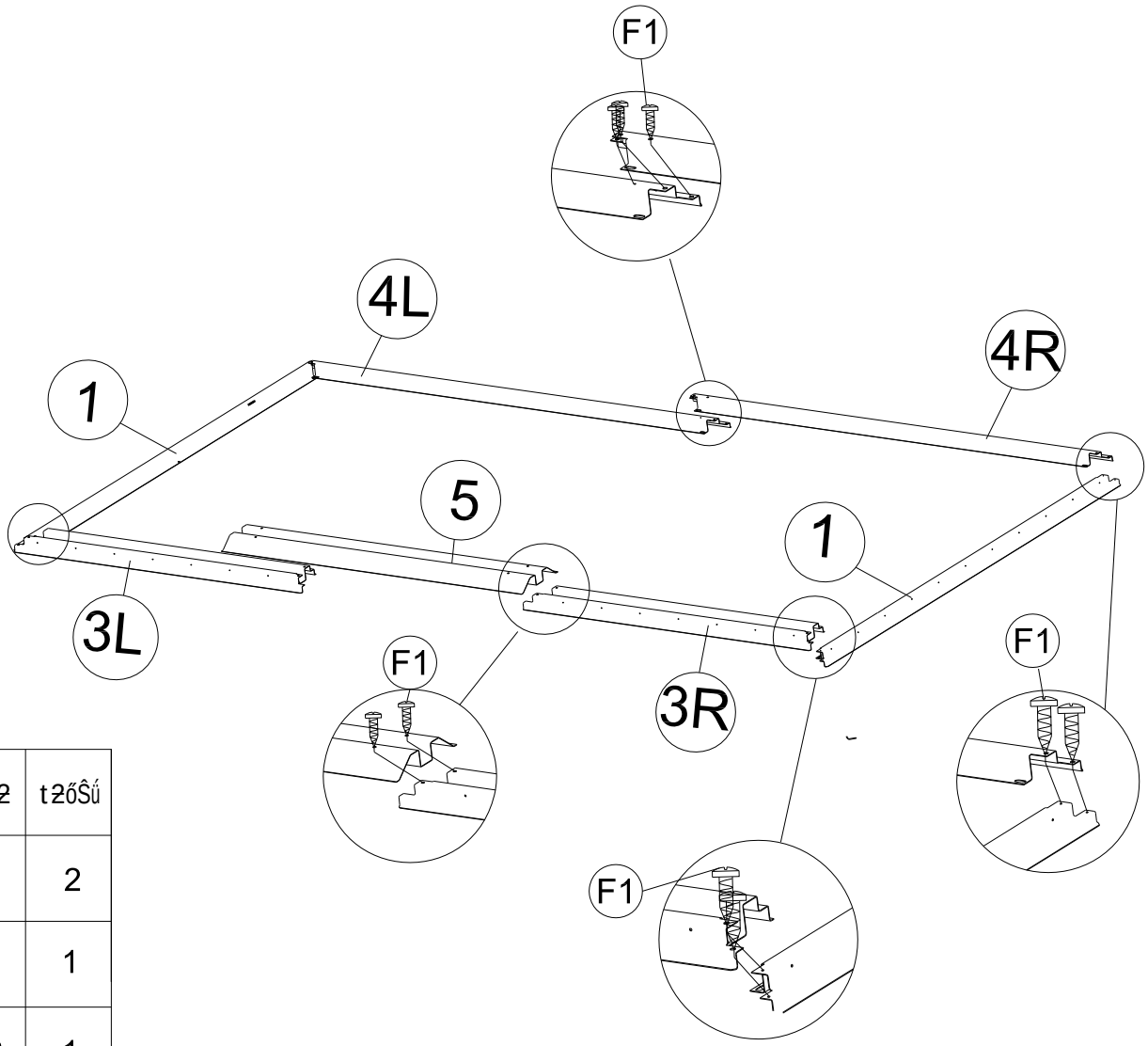

5Ńf	2Ńăť2	t2ŐŜŭ
	1	2
	3L	1
	3R	1
	4R	1
	4L	1
	5	1
	F1	16

Krok / punkt / l®p®s / korak 2

CZ - Um²stŋte stŋnov® panely (P1), (P2), (P3), (P4) na z§kladov® liġty (1), (3L), (3R), (4L) a (4R) jak vid²te na obr§zku. Otvory v panelech srovnejte s otvory v z§kladovĩ ch liġt§ch. PŜpevnŋte ġroubky (F1) a pouġijte podloġky z vnŋjġ² strany.

SK - Umiestnite stenov® panely (P1), (P2), (P3), (P4) na z§kladovej liġty (1), (3L), (3R), (4L) a (4R) ako vid²te na obr§zku. Otvory v paneloch zarovnajte s otvormi v z§kladovĩ ch liġt§ch. Pripevnite skrutky (F1) a pouġite podloġky z vonkajġej strany.

PL - UmieŜciĺ panele Ŝcianowe (P1), (P2), (P3), (P4) do profil· w podstawowych (1), (3L), (3R), (4L) i (4R) zgodnie z rysunkiem, tak aby otw· ry w panelach pasowağy do otw· row w profilach. Przymocowaĺ Ŝrubami (F1) i uŬyĺ podkğadki od strony zewnŃtrznej.

HU - Helyezze a fali paneleket (P1), (P2), (P3), (P4) az alapl®cekre(1), (3L), (3R), (4L) ®s (4R) az §bra alapj§n. A panelek furatait illessze az alapl®cek furataihoz. Rº gz²tse a paneleket csavarokkal (F1), k²v¿lrĮl pedig hasznș§ljon al§t®teket.

SLO - Stenska panoja (P1), (P2), (P3), (P4) namestite na temeljne letve (1), (3L), (3R), (4L) in (4R), kot prikazuje slika. Odprtine v panojih poravnajte z odprtinami v temeljnih letvah. Pritrdite vijake (F1) in podloġke namestite z zunanje strani.

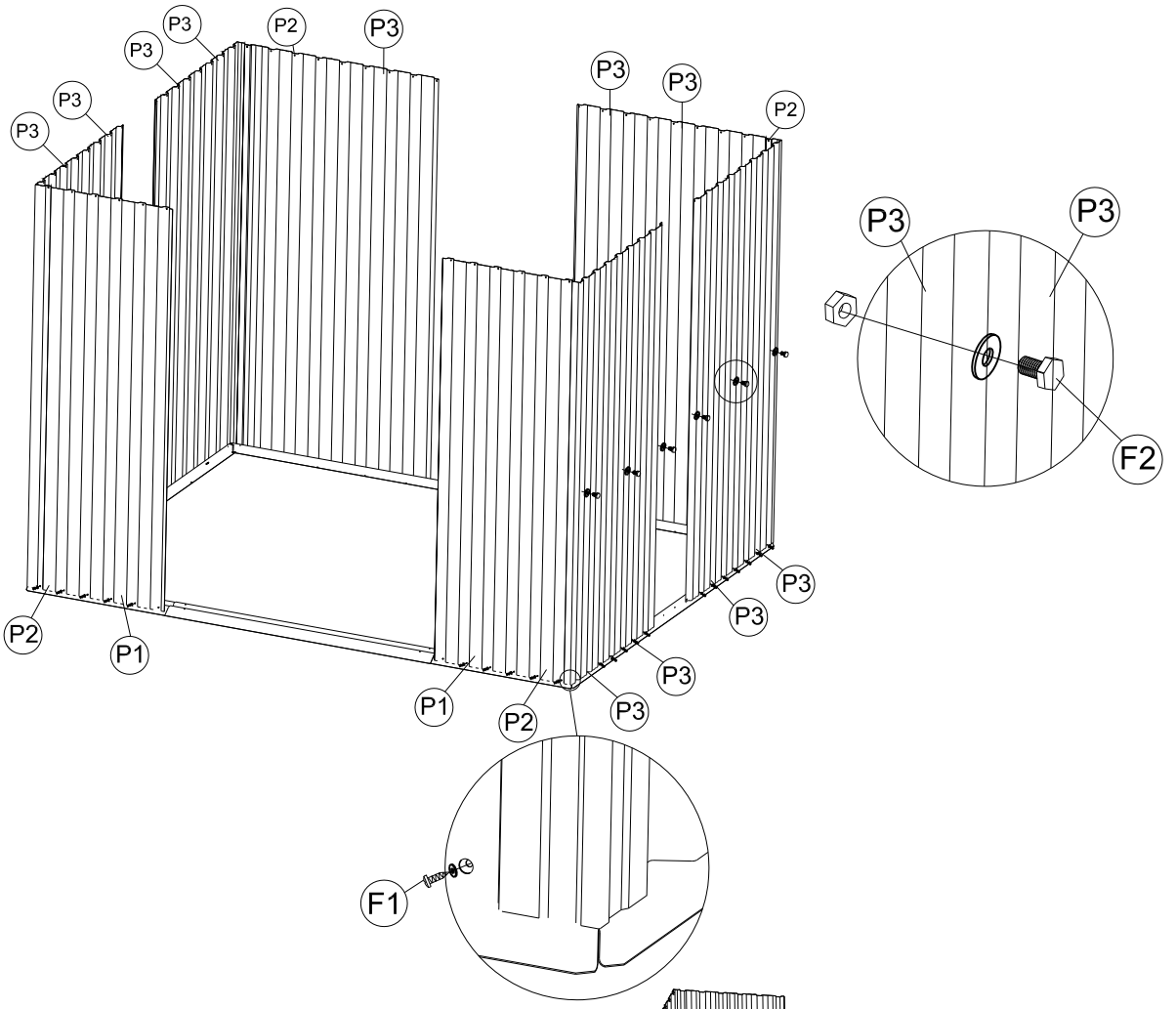

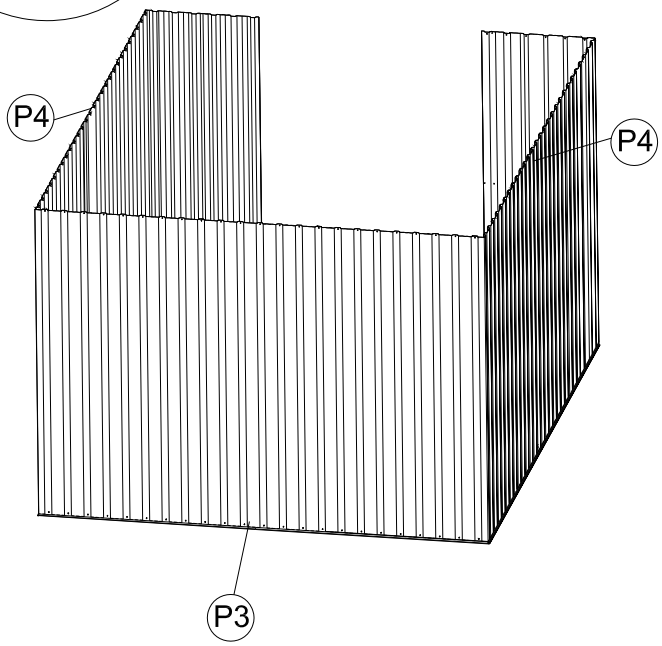

5)\t	2)\ăt2	t2ŏŜŭ
	P1	2
	P2	4
	P3	12
	P4	2
	F1	73
	F2	19

YNŻŹ ĺ ĸ LJdzy ĺ ŭ ĸ ťŞLJŞă ĸ ĺŻŹNĺ·ĺ o

CZ - Spojte 2 kusy (G2). Horn² posuvn²k vloġte do posuvn® dr§ġky (8), viz zvĎġenĚ obr§zek.
PŚmontujte liġtu dveŚ (6) mezi pŚedn² panely (P1) potom um²stĎte posuvnou dr§ġku (7) a (8) z vnitŚn² strany na vrchn² ĺ §st pŚedn²ch stĎnovĚ ch panelŢ. Srovnejte otvory a zafixujte ġroubky (F1) a podloġkami. Zkontrolujte um²stĎn² podle obr§zku dole.

SK - Spojte 2 kusy (G2). HornĚ posuvn²k vloġte do posuvnej dr§ġky (8), pozri zvª ĺ ġenĚ obr§zok.
Primontujte liġtu dver² (6) medzi predn® panely (P1) a potom umiestnite posuvn¼dr§ġku (7) a (8) z vn¼tornej strany na vrchn¼ĺ asŠ prednĚ ch stenovĚ ch panelov. Zarovnajte otvory a zafixujte skrutkami (F1) a podloġkami. Skontrolujte umiestnenie podĞa obr§zku dole.

PL - PoġŃczyĺ 2 sztuki (G2). G· rny Ŝlizgacz wġpĎyĺ do r· wka (8) zgodnie z powiňkszonym rysunkiem. Przymocowaĺ listwe drzwi (6) mi· zy panele czoġpwe (P1) i nastňpnie umieŜciĺ r· wek (7) i (8) od wewnŃtrz na g· rna czňŜĺ paneli czoġpwych. Przekonaĺ siň, Ďe pasuja otw· ry i przymocowaĺ za pomocŃ Ŝrub· w (F1) i podkġadek zgodnie z rysunkiem niĎej.

HU - Kº ssº n º ssze 2 darabot (G2). Helyezze a felsŘ cs¼szk§t a cs¼sz· horonyba (8), l§sd a nagy²tott §br§t.
Szerelje fel az ajt· l®cet (6) az el¿lsŘ panelek (P1) kº z®, majd helyezze a cs¼sz· hornyot (7) ®s (8) bel¿lrŘl az el¿lsŘ panelek felsŘ r®sz®re. Illessze egym§shoz a furatokat, majd rº gz²tse csavarokkal (F1) ®s al§t®tekkel. EllenŘrizze az elhelyez®st a lenti k®pek alapj§n.

SLO - Sestavite 2 kosa (G2). Zgornji pomiĺ ni del vstavite v temu namenjene utore (8), glej poveĺ ana slika.
Pritrdite vratno letev (6) med sprednje panoje (P1) in nato namestite utor (7) in (8) z notranje strani na zgornji del sprednjih stenskih panojev. Poravnajte odprtine in fiksirajte vijake (F1) s podloġkami. Preverite, ali je namestitev v skladu s sliko spodaj.

Pozn§mka / nosatka / megjegyz®s / pripomba:
UjistĎte se, ġe vĚ stupky na d²lu (G2) smĎŚujº dovnitŚ/ Uistite sa, ġe vĚ stupky na dielu (G2) smeruj¼dovn¼tra / Upewnij siň, Ďe szpilki na czňŜci (G2) skierowane do wewnŃtrz / EllenŘrizze, hogy az alkatr®sz (G2) kiszº gell®sei befel®mutatnak-e / Prepriĺ ajte se, ali so zobi na delu (G2) usmerjeni na znotraj.

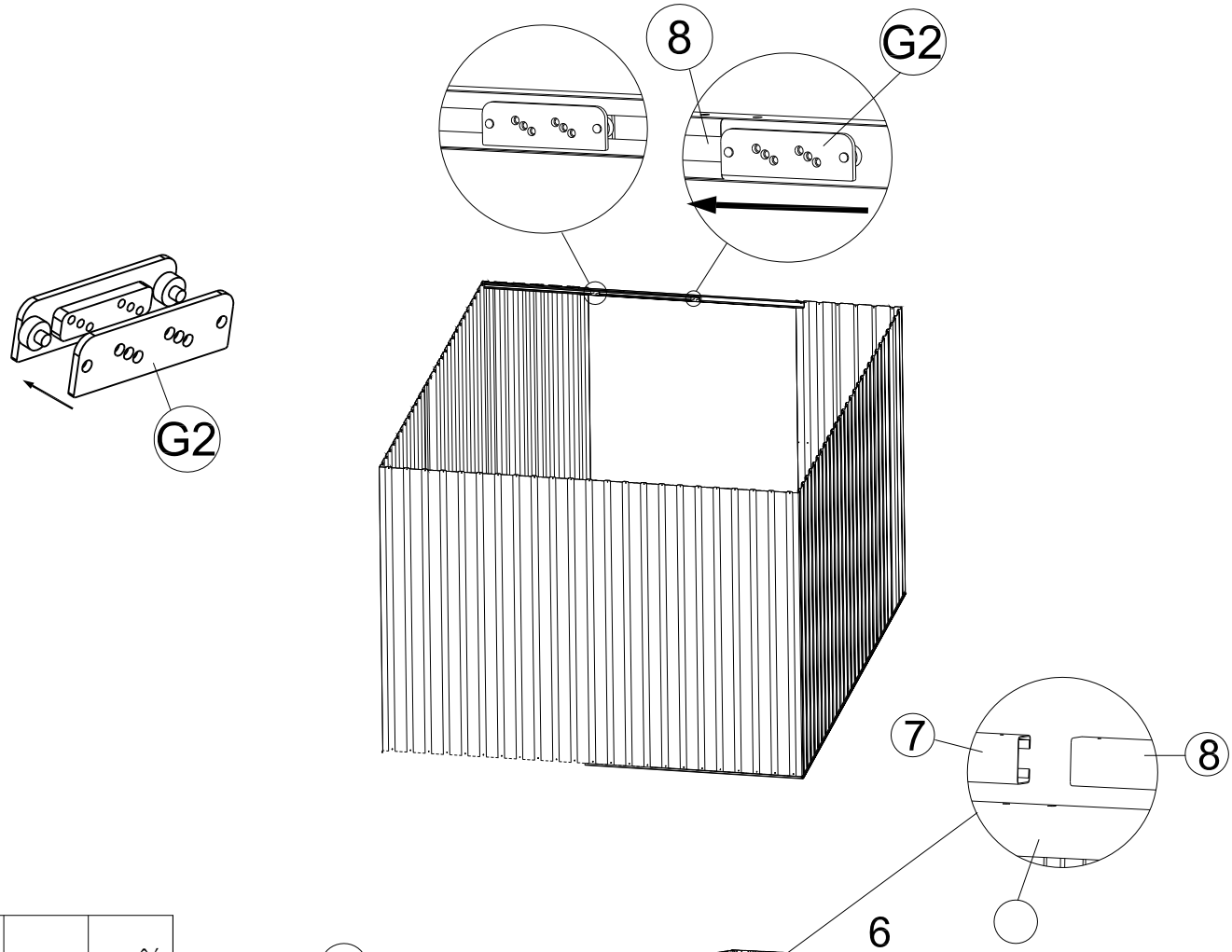

5ĺť	2ĺăť2	t2ŐŜŰ
	6	1
	7	1
	8	1
	G2	4
	F1	12

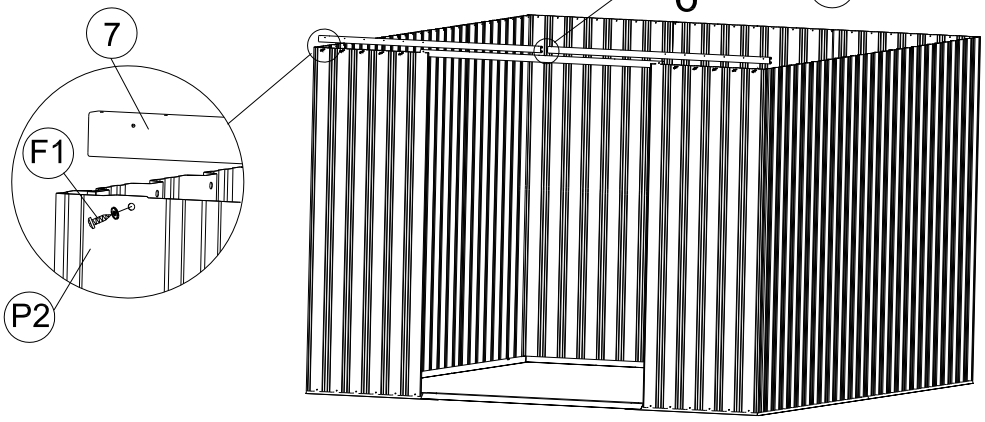

YNŽ2ţ K LJdzyţ ű K fŞLJŞă K ţŽNJ·ţ П

CZ - Um²stňte horn² liďty (9), (10L), (10R) na vrchn² | §st panelu (P1). Srovnejte otvory a zajistňte ďroubky (F1). Potom um²stňte stňnov® panely (P2), (P3), P5), (P6) mezi z§kladov®a horn² liďty. PŜpevňte je ďroubky (F1) a podloďkami.

SK - Umiestnite hornej liďty (9), (10L), (10R) na vrchn¼ţ asŠpanelu (P1). Zarovnajte otvory a zaistite skrutkami (F1). Potom umiestnite stenov®panely (P2), (P3), P5), (P6) medzi z§kladove a horne liďty. Pripevnite ich skrutkami (F1) a podloďkami.

PL - UmieŜciĺ profile gˇrne (9), (10L), (10R) do gˇrnej czňŜci paneli (1). JeŢeli pasujŃ otwˇry przymocowaĺ Ŝrubami (F1). UmieŜciĺ panele Ŝcianowe (P2), (P3), P5), (P6) miňdzy profile gˇrne i podstawowe za pomocŃ Ŝrubˇw (F1) i podkďadek.

HU - Helyezze a felsŘlŘceket (9), (10L), (10R) a panel felsŘrŘszŘre (P1). Illessze egym§shoz a furatokat, majd rº gz²tse csavarokkal (F1). Ezut§n helyezze a fali paneleket (P2), (P3), (P5), (P6) az alaplŘcek Řs a felsŘlŘcek kº zŘ. Rº gz²tse csavarokkal (F1) Řs al§tŘtekkel.

SLO - Namestite zgornje letve (9), (10L), (10R) na zgornji del panoja (P1). Poravnajte odprtine in fiksirajte z vijaki (F1). Zatem namestite stenske panoje (P2), (P3), (P5), (P6) med temeljne in zgornje letve. Pritrdite jih z vijaki (F1) in podloďkami.

Pozn§mka / nosatka / megjegyzŘs / pripomba:
UjistňŤte se, ďe se stňnovŘ panely pŜekrÍ vaj² na spr§vnŘm m²stň / Uistite sa, ďe sa stenovŘ panely prekrÍ vaj¼na spr§vnom mieste / Upewnij siň, ŢŤe panele Ŝcienne pokrywajŃ we wďaŜciwym miejscu / EllenŘrizze, hogy a fali panelek a megfelelŘ helyen vannak-e §tfedŘsben / Prepriţ ajte se, ali se stenski panoji prekrivajo na pravem mestu

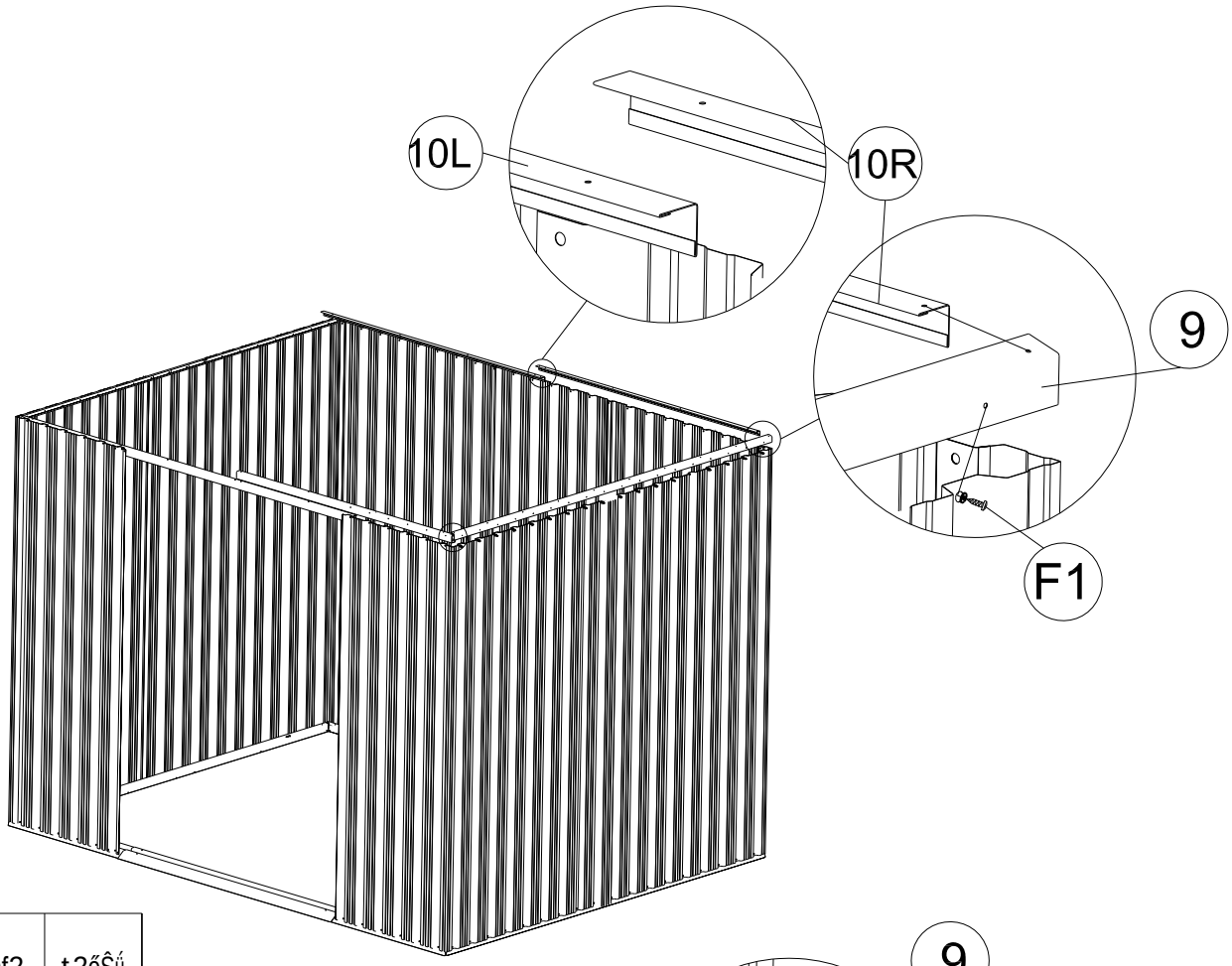

5Ńť	2Ńať2	ť2ŐŜŰ
	9	2
	10L	1
	10R	1
	F1	63

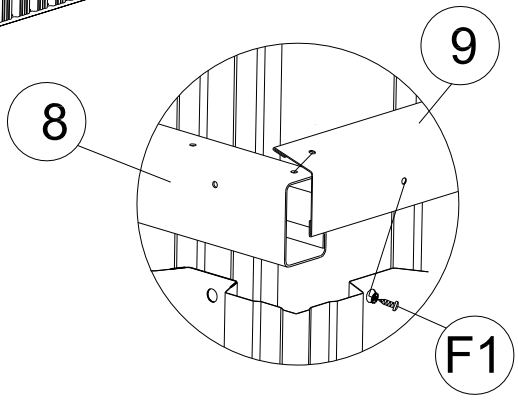

Krok / punkt / l®p®s / korak 5

CZ - Um²stŇte levÍ sloupek dveŘí (25L) na vrţek z§kladov®liţty (3L). Vloţte do stŇnov®ho panelu. Potom zajistŇte sloupek (25L) ţroubky (F1). To sam®zopakujte tak®u prav®ho sloupku (25R).

SK - Umiestnite ľavÍ stĺpik dver² (25L) na vrch z§kladovej liţty (3L). Vloţte do stenov®ho panelu. Potom zaistite stĺpik (25L) skrutkami (F1). To ist®zopakujte aj u prav®ho stĺpika (25R).

PL - UmieŜcIĺ lewy sţupek drzwi (25L) do profilu podstawowego (3L). WţłŨyĺ do panela czołowego. Przymocowaĺ sţupek (25L) za pomocŃ Ŝrub· w (F1). Tak samo postŇpowaĺ przy instalacji prawego sţupka (25R).

HU - Helyezze a bal oldali ajt· f®lf§t (25L) az alapl®c tetej®re (3L). Helyezze be a fali panelbe. Ezut§n rº gz²tse az ajt· f®lf§t (25L) csavarokkal (F1). Ism®telje meg ugyanezt a jobb oldali (25R) ajt· f®lf§n§l is.

SLO - Levi vratni stebriļ ek (25L) namestite na vrh temeljne letve (3L). Vloţite v stenski pano. Potem stebriļ ek (25L) fiksirajte z vijaki (F1). Enako ponovite tudi pri desnem stebriļ ku (25R).

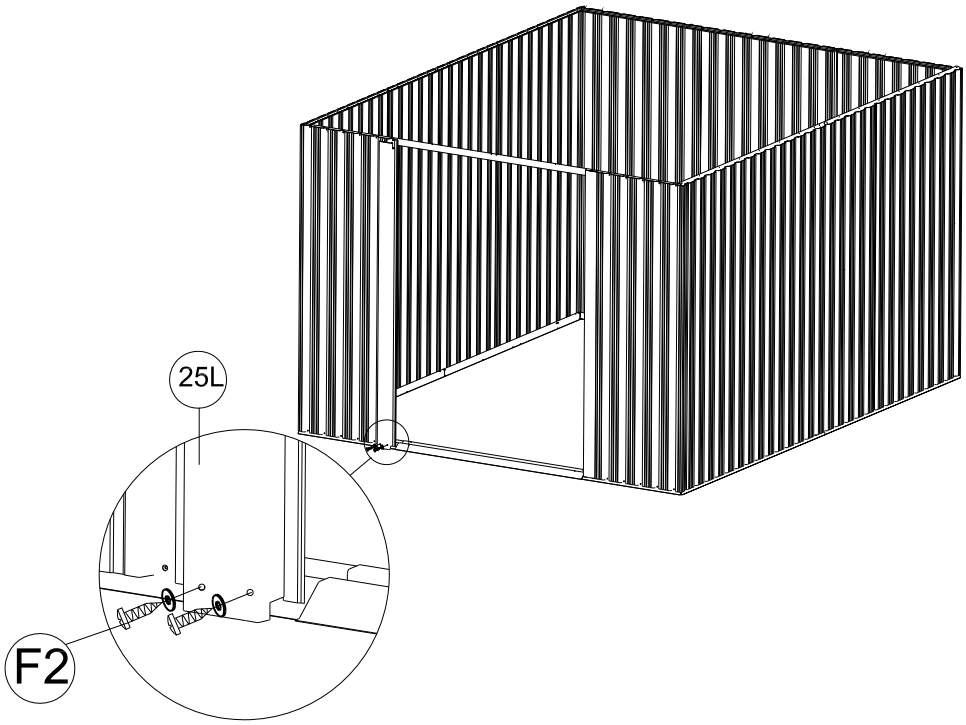

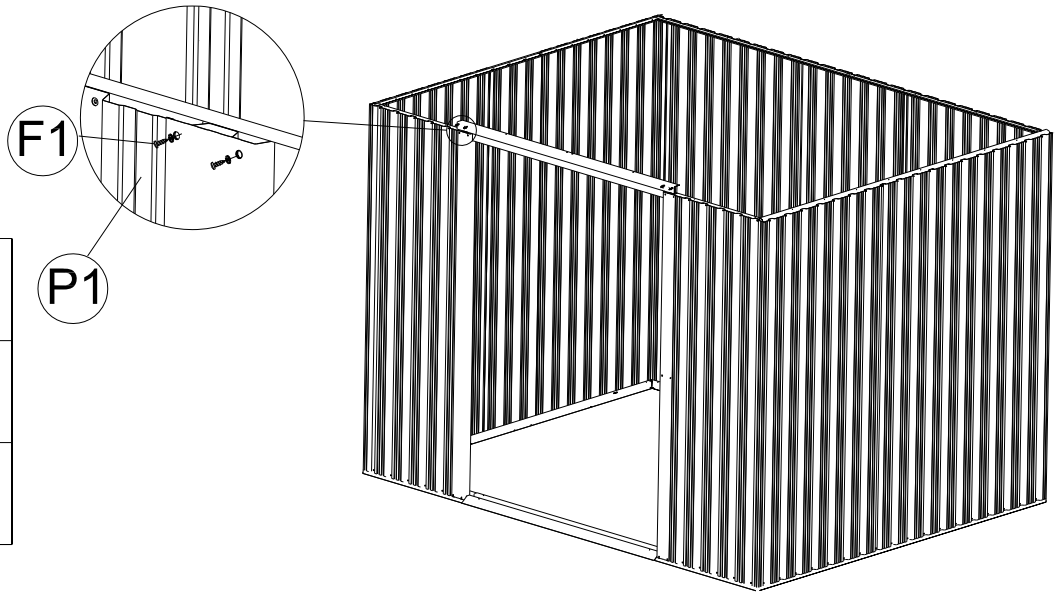

D²l	Ļ ²slo	Poļ et
	25L	1
	25R	1
	F1	12

Krok / punkt / l®p®s / korak 6

CZ - Vezmĺte 4 kusy ġt²tovĩ ch panelĮ (21L) a (21R). Smontujte 2 ġt²tov® panely (21L) a (21R) k sobĺ za pomoci konektoru (B3) a pŕpevnĺte konektory (B1) a (B2) podle obr§zku. Zajistĺte je ġroubem (F2) a matkou podle obr§zku dole. Spojte k sobĺ dvĺ stŕeġn² podpĺry (13) a (14) a potom zafixujte 4 sady stŕeġn²ch konstrukc² ke ġt²tovĩ m panelĮm (21L) a (21R). Srovnejte otvory a zajistĺte ġrouby (F2) a matkami.

SK - Vezmite 4 kusy ġt²tovĩ ch panelov (21L) a (21R). Zmontujte 2 ġt²tov® panely (21L) a (21R) k sebe za pomoci konektora (B3) a pripevnite konektory (B1) a (B2) podľa obr§zka. Zaistite je skrutkou (F2) a matkou podľa obr§zku dole. Spojte k sebe dve streġn® podpery (13) a (14) a potom zafixujte 4 sady streġnĩ ch konġtrukci² ku ġt²tovĩ m panelom (21L) a (21R). Zarovnajte otvory a zaistite skrutkami (F2) a matkami.

PL - Przygotowaĺ 4 szt. paneli czoġowych (21L) i (21R). Zkompletowaĺ 2 panele szczytowe (21L) i (21R) za pomocŃ zġŃcza (B3) i przymocowaĺ (B1) i (B2) zgodnie z rysunkiem. Przymocowaĺ Śrubem (F2) i nakrňtka zgodnie z rysunkiem niŢej. ZġŃczyĺ wzmocnienia dachu (13) i (14) i nastňpnie przymocowaĺ 4 komlety konstrukcji dachowych do paneli szczytowych (21L) i (21R). JeŢeli pasujŃ otw· ry, przymocowaĺ Śrubami (F2) i nakrňtkami.

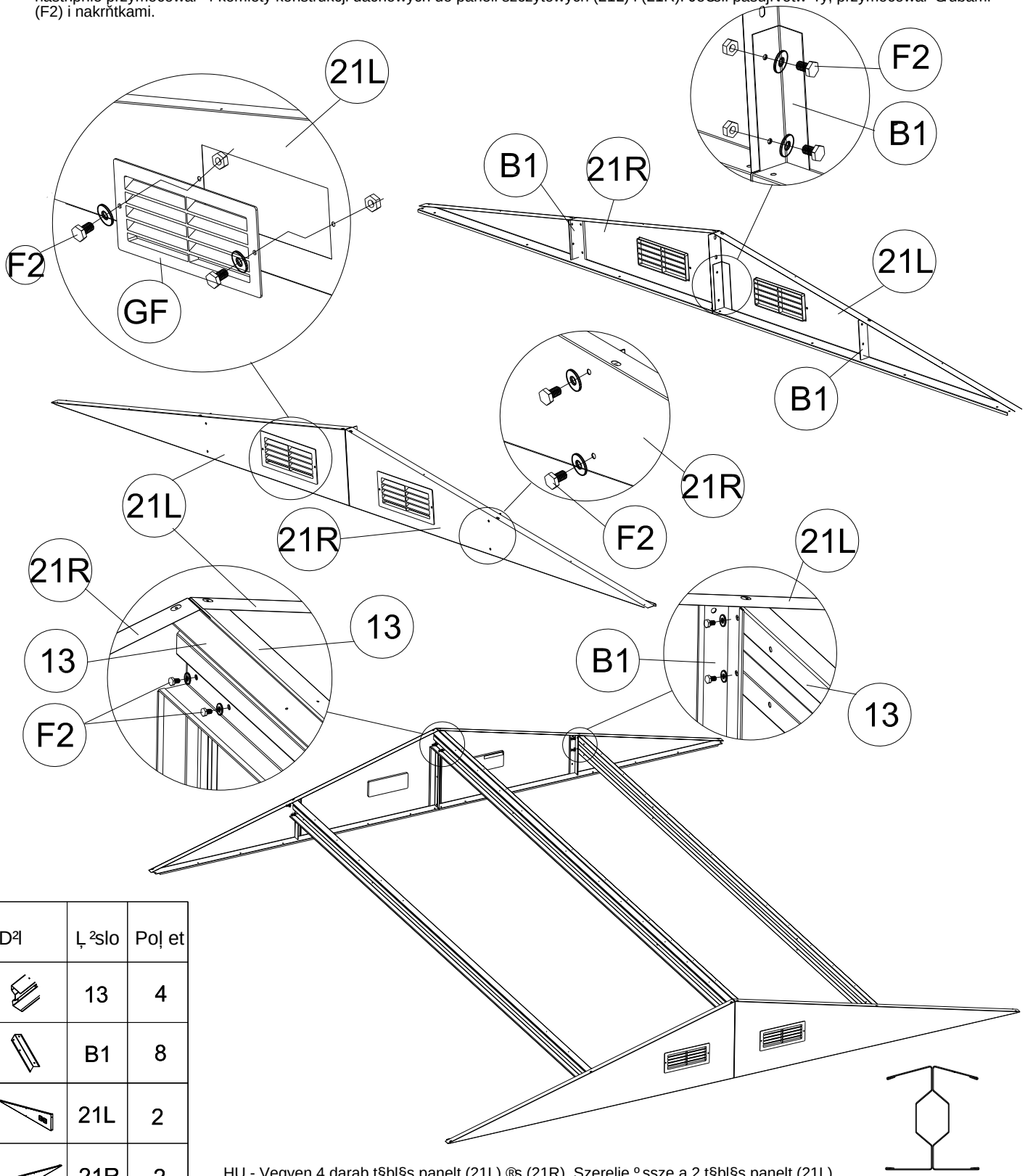

D²l	Ļ ²slo	Poļ et
	13	4
	B1	8
	21L	2
	21R	2
	GF	4
	F2	32

HU - Vegyen 4 darab t§bl§s panelt (21L) ®s (21R). Szerelje º ssze a 2 t§bl§s panelt (21L) ®s (21R) csatlakoz· val (B3), majd rº gz²tse a csatlakoz· kat (B1) ®s (B2) a k®p alapj§n. Rº gz²tse Ŗket csavarral (F2) ®s any§val a lenti k®p alapj§n. Illessze º ssze a k®t tetŖal§t§maszt· t (13) ®s (14), majd rº gz²tse a 4 tetŖszerkezet szettet a t§bl§s panelekhez (21L) ®s (21R). Illessze egym§shoz a furatokat, majd rº gz²tse csavarokkal (F2) ®s any§kkal.

SLO - Uporabite 4 Ļ elne panoje (21L) in (21R). Sestavite 2 Ļ elna panoja (21L) in (21R) k sebi s pomoĺ jo konektorja (B3) in konektorja (B1) in (B2) pritrdite kot prikazuje slika. Fiksirajte ju z vijakom (F2) in matico kot prikazuje slika spodaj. Poveġite skupaj dve streġni podpori (13) in (14) in zatem fiksirajte 4 komplete streġnih konstrukcij s Ļ elnimi panoji (21L) in (21R). Poravnajte odprtine in fiksirajte z vijaki (F2) in maticami.

Krok / punkt / l®p®s / korak 7

CZ - Umístěte 4 kusy čtverových panelů (21L) a (21R) (13) na vrchek posuvných dršťek (7) (8) a zadních lišt (10L) (10R). Srovnejte otvory a zajistěte je z vnitřní strany šroubky (F1) podle obrázku.

SK - Umiestnite 4 kusy štvorových panelov (21L) a (21R) (13) na vrchok posuvných držiakov (7) (8) a zadných líšt (10L) (10R). Zarovnajte otvory a zaistite je z vnútornej strany skrutkami (F1) podľa obrázka.

PL - Umieścić 4 panele szczytowe (21L) i (21R) (13) z góry na rów (7) (8) i profile tylne (10L) (10R). Jeżeli pasują otwory, przymocować od wewnątrz śrubami (F1) zgodnie z rysunkiem.

HU - Helyezzen 4 darab négyzet panelt (21L) és (21R) (13) a hátsó lécek (10L) (10R) csúszó hornyainak tetejére (7) (8). Illessze egymáshoz a furatokat, majd rögzítse belülről csavarokkal (F1) a kép alapján

SLO - Namestite 4 čelne panoje (21L) in (21R) (13) na vrh utorov za pomik ni element (7) (8) in zadnjih letev (10L) (10R). Poravnajte odprtine in je odznotraj fiksirajte z vijaki (F1) kot prikazuje slika.

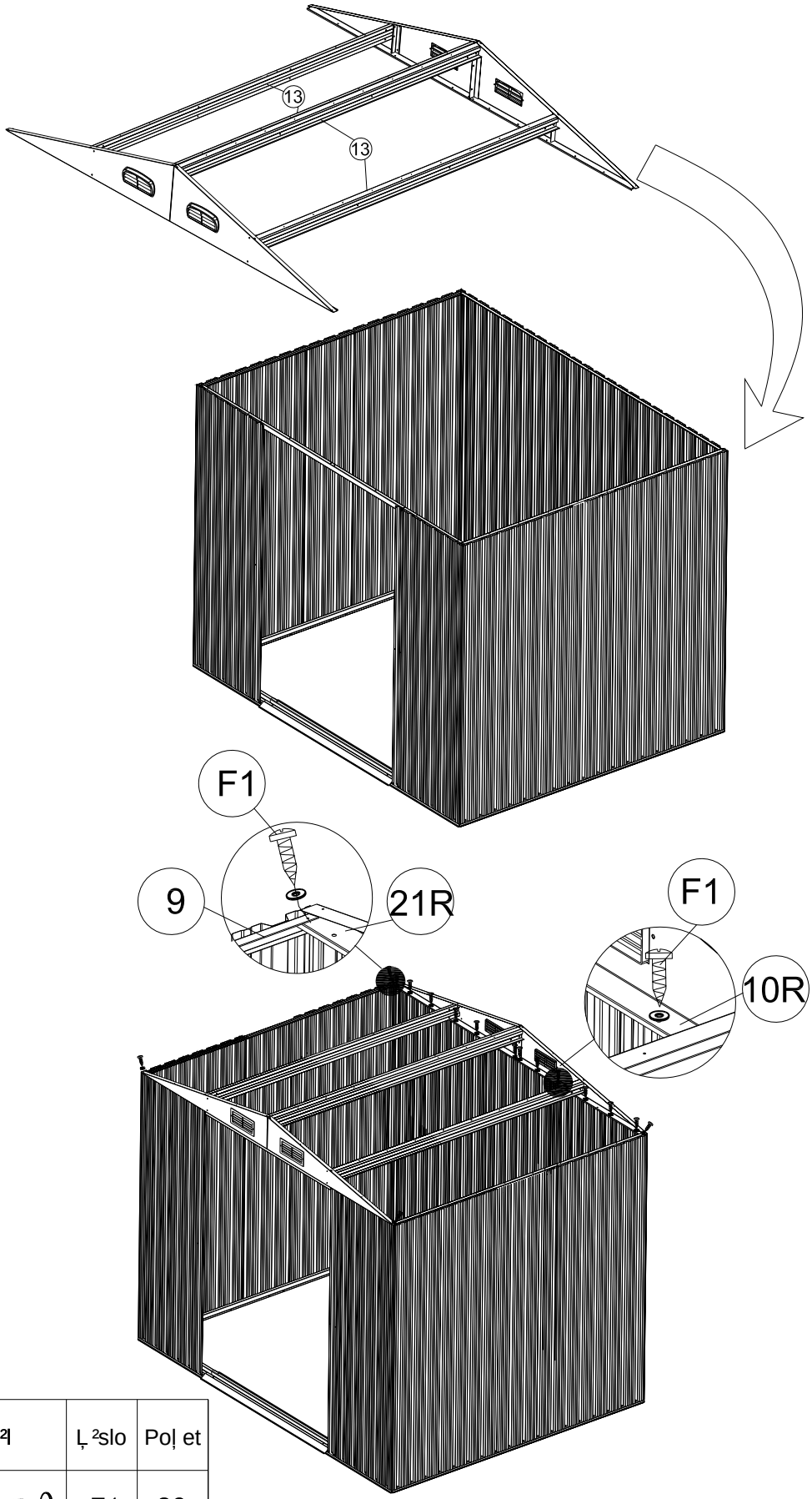

Díl	Číslo	Počet
	F1	28

Krok / punkt / l®p®s / korak 8

CZ - Um²stŇte stŠeġn² panely (P5), (P6) a (P7) na vrġek ġt²tovÍ ch panelŢ (21L). Srovnejte otvory a upevnŇte je za pomoci ġroubkŢ (F1), matek a podloġek. Pot®um²stŇte stŠeġn² panely a upevnŇte je ġroubky (F1) a podloġkami.

SK - Umiestnite streġn®panely (P5), (P6) a (P7) na vrġok ġt²tovÍ ch panelov (21L). Zarovnajte otvory a upevnite ich za pomoci skrutiek (F1), matiek a podloġiek. Potom umiestnite streġn®panely a upevnite ich skrutkami (F1) a podloġkami.

PL - UmieŠciÍ panele dachowe (P5), (P6) i (P7) zg· ry do paneli szczytowych (21L). JeŢeli pasujŃ otw· ry, przymocowaÍ Šrubami (F1) i podkġadkami. Nastŕpnie umieŠciÍ panele dachowe i przymocowaÍ Šrubami (F1) i podkġadkami.

HU - Helyezze a tetŘpaneleket (P5), (P6) ®s (P7) a t§bl§s panelek (21L) tetej®re. Illessze egym§shoz a furatokat, majd rº gz²tse csavarokkal (F1), csavaranyŠkkal ®s al§t®tekkel. Ezut§n tegye a hely¿kre a tetŘpaneleket, majd rº gz²tse Řket csavarokkal (F1) ®s al§t®tekkel.

SLO - Namestite streġna panoja (P5) in (P6) in (P7) na vrh Ļ elnih panojev (21L). Poravnajte odprtine in jih fiksirajte s pomoļ jo vijakov (F1), matic in podloġk. Zatem namestite streġne panoje ter je fiksirajte z vijaki (F1) in podloġkami.

Pozn§mka / nosatka / megjegyz®s / pripomba: UjistŇte se, ġe se stŇnov®panely pŠekrÍ vaj² jako na obr§zku / Uistite sa, ġe sa stenov®panely prekrÍ vaj¼ako na obr§zku / Upewnij siň, ŢŇe panele Šcienne pokrywajŃ, jak pokazano / ellenŘrizze, hogy a fali panelek a megfelelŘ helyen vannak-e §tfed®sben / Prepriļ ajte se, ali se stenski panoji prekrivajo na pravem mestu.

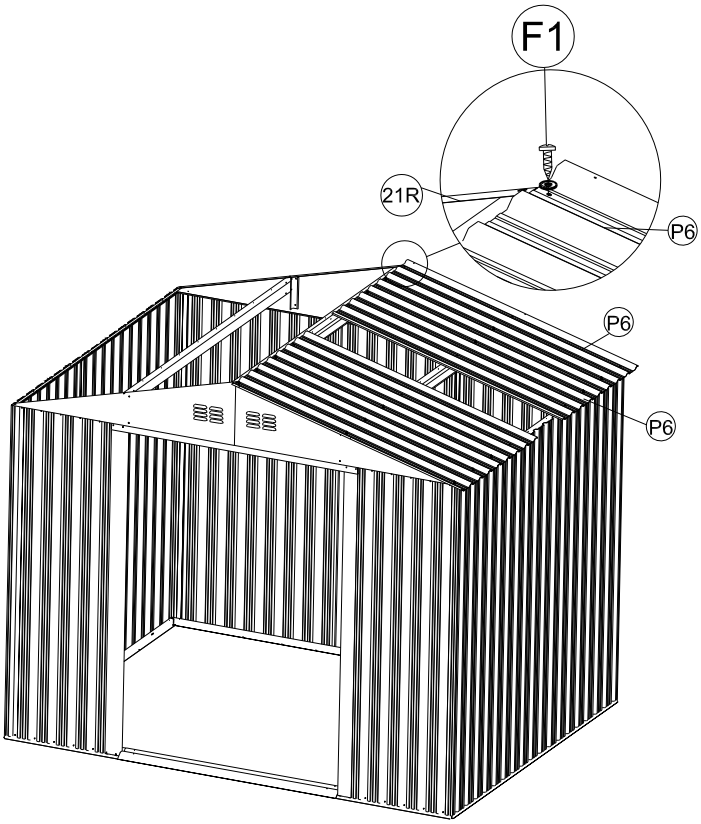

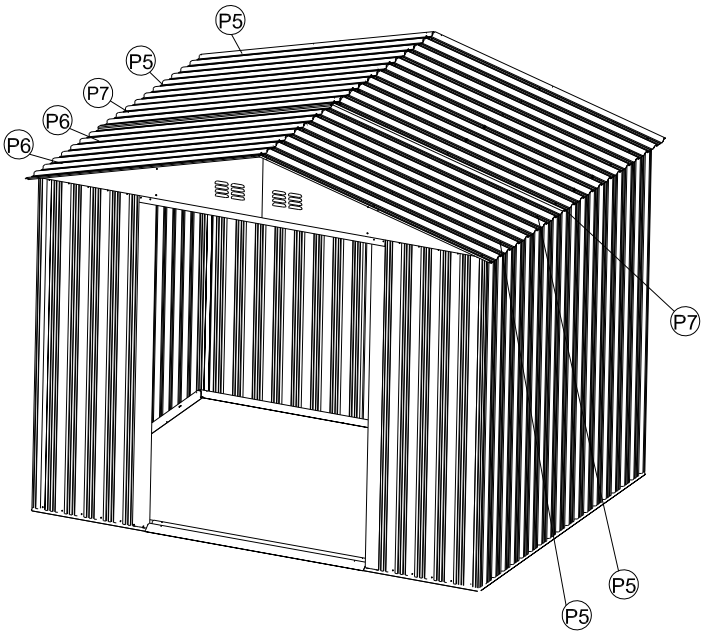

D²l	Ļ ²slo	Poļ et
	P5	4
	P6	4
	P7	2
	F1	60

Krok / punkt / l®p®s / korak 9

CZ - Připevněte střešní okrajové lišty (15), (16), (17), (18) ke střešním panelům a zajistěte šroubky (F1) a podložkami. Potom umístěte 4 rohové krytky (GC) na spoje okrajových lišt a upevněte šroubky (F1) a podložkami.

SK - Pripevnite strešné okrajové lišty (15), (16), (17), (18) k strešným panelom a zaistite skrutkami (F1) a podložkami. Potom umiestnite 4 rohové krytky (GC) na spoje okrajových lišt a upevnite skrutkami (F1) a podložkami.

PL - Przymocować kociołkowe profile dachowe (15), (16), (17), (18) do paneli dachowych za pomocą śrub (F1) i podkładek. Następnie przymocować 4 ochrony narożne (GC) do kociołkowych profili za pomocą śrub (F1) i podkładek.

HU - Rögzítse a tetőszegélyléceit (15), (16), (17), (18) a tetőpanelekhez, majd rögzítse csavarokkal (F1) és alátétekkel. Ezután helyezze a 4 sarokvédőt (GC) a szegélylécek csatlakozásai helyére, majd rögzítse csavarokkal (F1) és alátétekkel.

SLO - Pritrdite strešne robne letve (15), (16), (17), (18) k strešnim panojem in fiksirajte z vijaki (F1) in podložkami. Zatem namestite 4 vogalne pokrove (GC) na vezi robnih letev in fiksirajte z vijaki (F1) in podložkami.

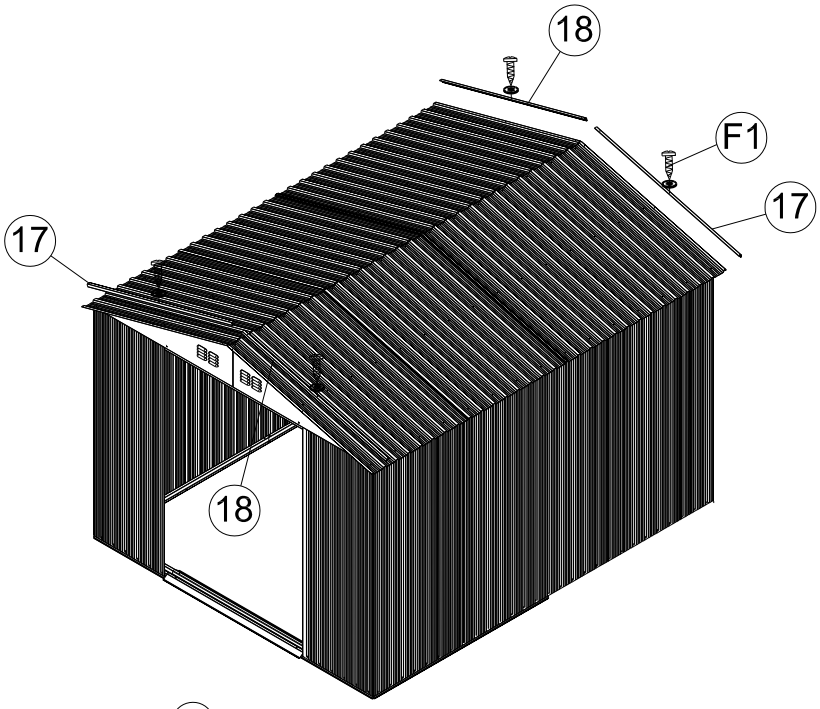

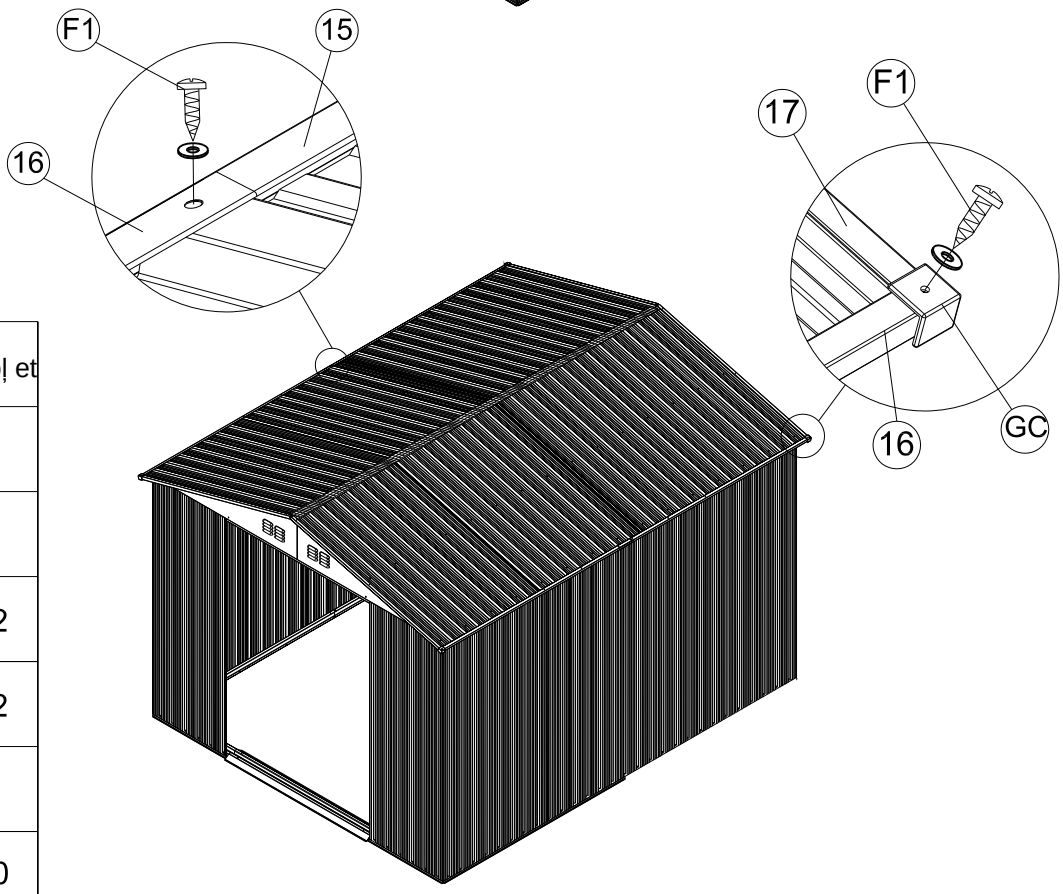

Díl	Číslo	Počet
	17	2
	18	2
	15	2
	16	2
	GC	4
	F1	10

Krok / punkt / lépés / korak 10

CZ - Umístìte dvì høebenové lišty (19) na støed støechy. Srovnejte otvory a upevnìte je šroubky (F1) a podložkami. Potom na konce lišt umístìte krytky (GE) z pøední a zadní èásti støechy a upevnìte je šroubky (F1) a podložkami. Zkontrolujte podle obrázku dole.

SK - Umiestnite dve hrebeòové lišty (19) na stred strechy. Zarovnajte otvory a upevnite ich skrutkami (F1) a podložkami. Potom na konce líšt umiestnite krytky (GE) z prednej a zadnej èasti strechy a upevnite ich skrutkami (F1) a podložkami. Skontrolujte pod¾a obrázku dole.

PL - Umieœciæ na dach dwa profile kalenicowe (19). Je¿eli pasuj¹ otwóry, przymocowaæ œrubami (F1) i podk³adkami. Nastêpnie na koñce profilów umieœciæ ochronê (GE) od strony czo³owej i tylnej i przymocowaæ œrubami (F1) i podk³adkami zgodnie z rysunkiem ni¿ej.

HU - Helyezze a két gerinclécet (19) a tetõ közepére. Illessze egymáshoz a furatokat, majd rögzítse csavarokkal (F1) és alátétekkel. Ezután helyezze fel a lécek végére a burkolatokat (GE) a tetõ elülsõ és hátsó oldala felõl, majd rögzítse õket csavarokkal (F1) és alátétekkel. Ellenõrizze a lenti képek alapján.

SLO - Namestite dve grebenski letvi (19) na sredino strehe. Poravnajte odprtine in je fiksirajte z vijaki (F1) in podložkami. Zatem na konce letev namestite pokrove (GE) s sprednjega in zadnjega dela strehe in fiksirajte z vijaki (F1) in podložkami. Preverite po sliki spodaj.

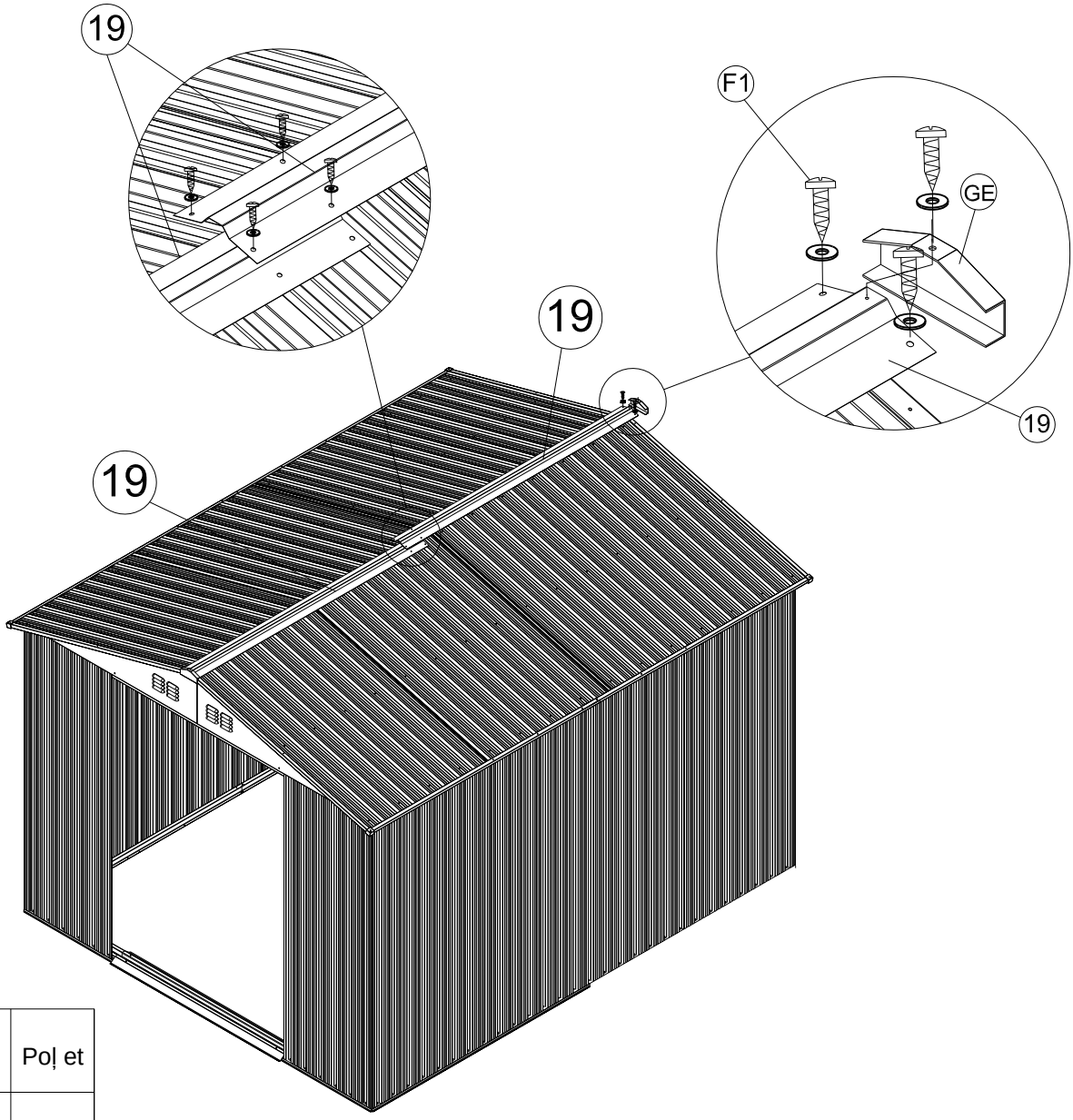

D²l	Ļ ²slo	Poļ et
	19	2
	GE	2
	F1	10

Krok / punkt / l®p®s / korak 11

CZ - Přimontujte lištu dveří (20) k panelu (D2) a zafixujte lištou (27). Potom připevněte na oba okraje lišty (20) posuvníky (GD). Zajistěte je rouby (F2) a matkami a podložkami.

SK - Primontujte lištu dverí (20) k panelom (D2) a zafixujte lištou (27). Potom pripevnite na oba okraje lišty (20) posuvníky (GD). Zaistite ich skrutkami (F2) a matkami a podložkami.

PL - Przymocować listwe drzwi (20) do paneli (D2) i przymocować listwe (27). Przymocować na końce listwy (20) ślizgacze (GD) za pomocą śrub w (F2), nakrętek i podkładek.

HU - Szerelje fel az ajtó lécet (20) a (D2) panelekre, majd rögzítse a (27) lécccel. Ezután szerelje fel a léc (20) mindkét szélére a csúszókat (GD). Rögzítse csavarokkal (F2), csavaranyákkal és alátétekkel

SLO - Pritrdite vratno letev (20) k panojem (D2) a fiksirajte z letvijo (27). Zatem pritrdite na oba konca letve (20) pomični element (GD). Fiksirajte jih z vijaki (F2), maticami in podložkami.

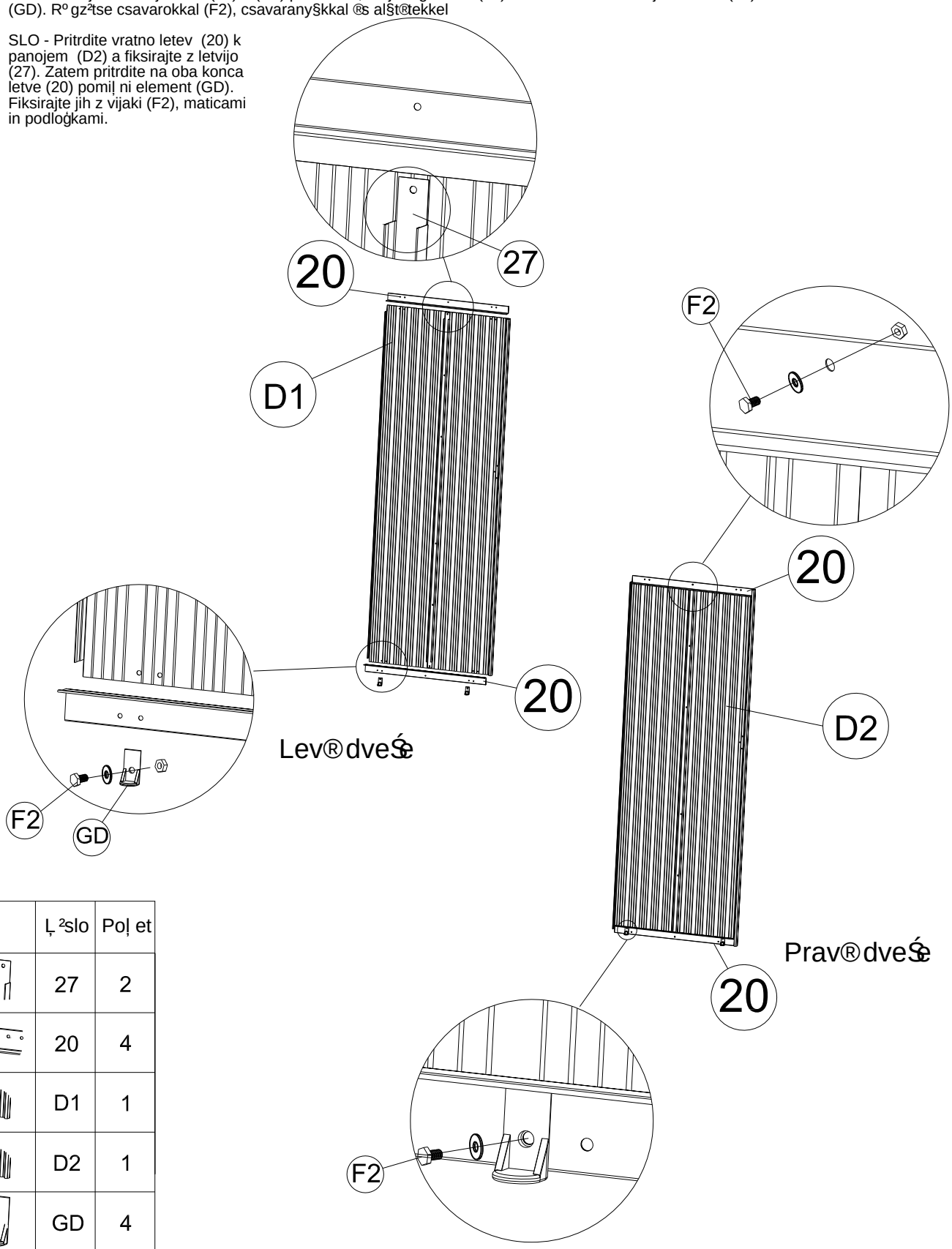

Díl	Číslo	Počet
	27	2
	20	4
	D1	1
	D2	1
	GD	4
	F2	16

Krok / punkt / l®p®s / korak 12

CZ - PŚpevnĐte 2 madla (GB) z vnitŚ²² strany dveŚ²ch panelŢ ġrouby (F2) a matkami.

SK - Pripevnite 2 madla (GB) z vn¼tornej strany dvernĨ ch panelov skrutkami (F2) a matkami.

PL - Przymocowaĺ 2 uchwyty (GB) Ŝrubami (F2) i nakrňtkami.

HU - Szerelje fel az ajt· panelek belsŖ oldal§r· l a 2 foganty¼t (GB) csavarokkal (F2) ®s csavarany§kkal.

SLO - Pritrdite 2 roļ aja (GB) z notranje strani vratnih panojev z vijaki (F2) in maticami.

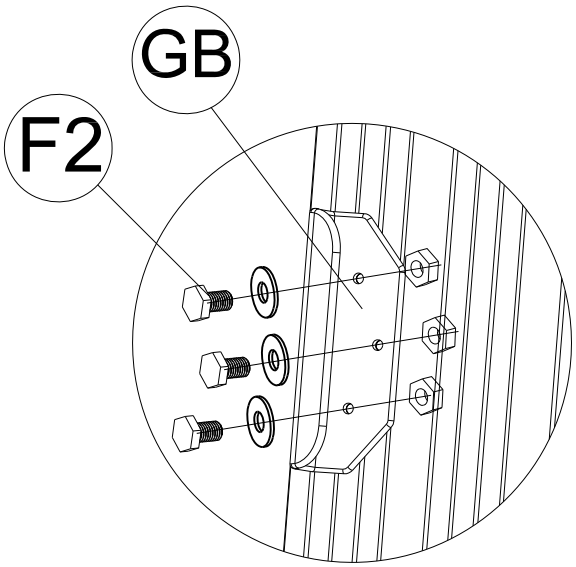

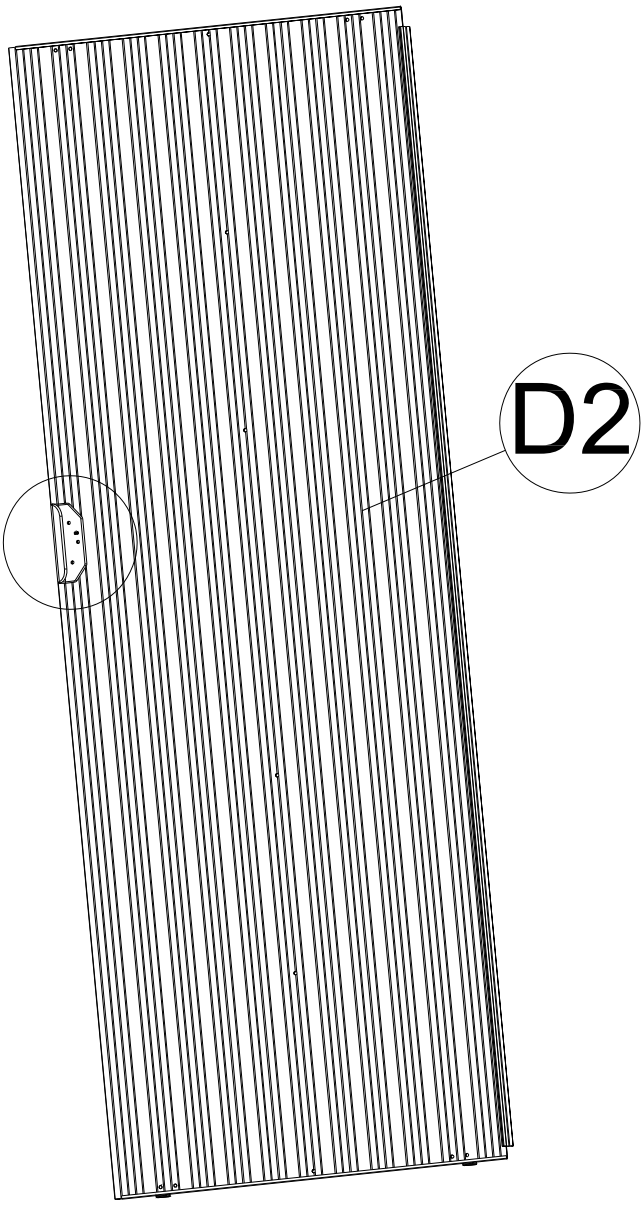

D²l	Ļ ²slo	Poļ et
	GB	2
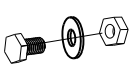	F2	6

Krok / punkt / l®p®s / korak 13

CZ - Zasuňte panel dveří do základové lišty (3L). Ujistěte se, že se posuvník (GD) posouvá uvnitř základové lišty (3L). Potom zafixujte panel dveří do posuvníku (G2) šrouby (F3). Zkontrolujte podle obrázku níže.

SK - Zasuňte panel dverí do základovej lišty (3L). Uistite sa, že sa posuvník (GD) pohýba vnútri základovej lišty (3L). Potom zafixujte panel dverí do posuvníka (G2) skrutkami (F3). Skontrolujte podľa obrázku nižšie.

PL - Wsunąć panel drzwi do profilu podstawowego (3L). Przekonać się, że ślizgacz (GD) przesuwa się wewnątrz profilu (3L). Następnie umieścić panel drzwi na ślizgacz (G2) za pomocą śrub w (F3) zgodnie z rysunkiem niżej

HU - Tolja be az ajtó panelt az alapló cbe (3L). Ellenőrizze, hogy a csúszó k (GD) el lehet-e tolni az alapló cben (3L). Ezután rögzítse az ajtó panelt a csúszókhoz (G2) csavarokkal (F3). Ellenőrizze a lenti képek alapján.

SLO - Vstavite vratni pano v temeljno letev (3L). Prepričajte se, ali se pomični element (GD) pomika znotraj temeljne letve (3L). Zatem fiksirajte vratni pano v pomični element (G2) z vijaki (F3). Preverite po sliki spodaj.

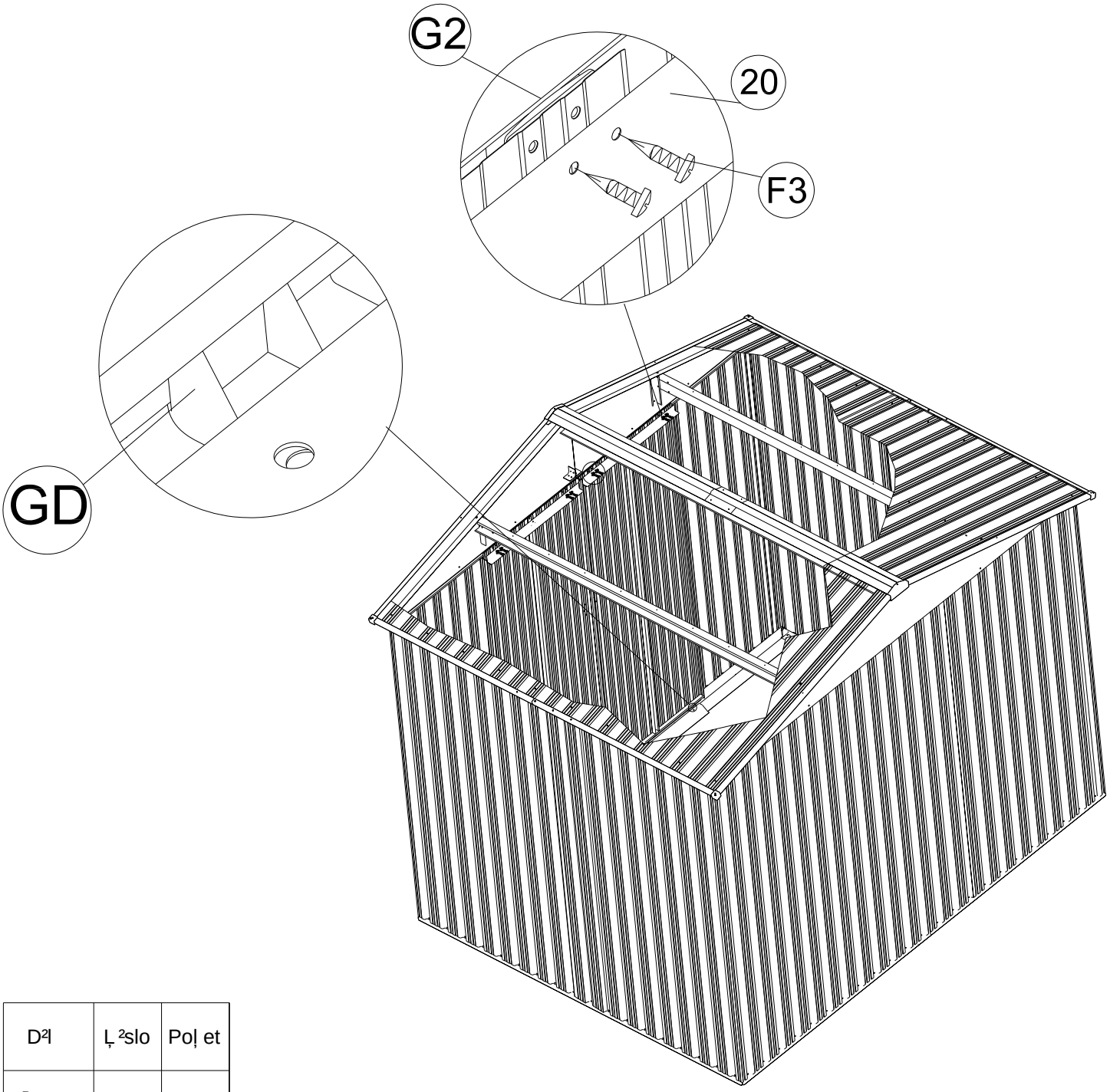

Díl	Číslo	Počet
	F3	8