Technický list výrobku (cs)

Krbová kamna Typ: 390

PORI 4671-7-III



Technický list výrobku (cs)

Krbová kamna Typ: 390

PORI 4671-7-III

Technické parametry

390 PIE

Výkon

Jmenovitý tepelný výkon (kW) / **Regulovatelný tepelný výkon** (kW)	6,5 / 3,0 - 8,5

Rozměry

Výška (1) x **Šířka** (2) x **Hloubka** (3) (mm)	1115 x 600 x 478
Vnitřní rozměr topeniště (š x v x h) / **Maximální délka polen** (mm)	380 x 460 x 285 / 340

Hmotnost podle obložení

kámen (kg)	180
plech (kg)	102

Vzduch

Centrální přívod vzduchu (7) / **průměr** (mm) / **hrdlo součástí kamen**	ano / Ø 100 / ne
Ovládání sekundárního vzduchu / **Ovládání primárního vzduchu** / **Terciární přívod vzduchu**	ano / ano / ano
Automatická regulace přívodu vzduchu	ne
Výška osy centrálního přívodu vzduchu od podlahy (8) (mm)	293
Vzdálenost osy centrálního přívodu vzduchu k nejzadnější části výrobku (8.1) (mm)	143
Tepelná ztráta vzduchu V_h (m^3/hod)	≤1,5

Parametry

Klasifikace výrobku	Typ BE
Palivo: dřevo / dřevěné brikety / hnědouhelné brikety [*D / DB / HB*]	
Spotřeba přípustného paliva při jmenovitém výkonu (kg/hod) [*D / DB / HB*]	2,0 / 2,0 / 1,6
Vytápěný prostor (m^3)	70 - 170
Energetická účinnost (%) [*D / DB / HB*]	80,4 / 80,7 / 83,4
Sezónní energetická účinnost η_s (%)	70,4
Index energetické účinnosti EEI / **Třída energetické účinnosti**	107 / A
Minimální tah komína (Pa)	12
Výstupní teplota spalin (°C) [*D / DB / HB*]	281 / 272 / 288
Hmotnostní tok spalin (g/s) [*D / DB / HB*]	6,7 / 6,9 / 5,6
Koncentrace CO při 13 % O_2 (mg/Nm^3) [*D / DB / HB*]	1103 / 956 / 722
Koncentrace NO_x při 13 % O_2 (mg/Nm^3) [*D / DB / HB*]	118 / 71 / 112
Koncentrace OGC při 13 % O_2 (mg/Nm^3) [*D / DB / HB*]	61 / 69 / 52
Koncentrace prachu při 13 % O_2 (mg/Nm^3) [*D / DB / HB*]	39 / 38 / 36
Vícenásobné zavírání dvířek	ano
Přerušovaný provoz (INT) / Nepřetržitý provoz (NOC)	INT

Kouřovod

Připojení kouřovodu (4)	horní / zadní
Průměr kouřovodu (mm)	Ø 150
Výška osy zadního kouřovodu od podlahy (5) (mm)	972
Vzdálenost osy horního kouřovodu k nejzadnější části výrobku (6) (mm)	161
Teplotní třída komínu	T 400 G
Maximální zatížení komínu m_{chim} (kg)	-

Připojení na společný komín	ne

Zkoušky

ČSN EN 16510-1	ano
ČSN EN 16510-2-1	ano
I. BImSchV Stufe 2	ano
EKODESIGN	ano

Minimální odstupové vzdálenosti od hořlavých materiálů

Strop d_C (mm)	>750
Část před sklem d_P (mm)	800
Podlaha v přední části d_F (mm)	400
Podlaha spodní část d_B (mm)	0
Boční oblast sálání d_L (mm)	400
Boční část d_{S1} / d_{S2} / d_{S3} (mm)	200 / 200 / 200
Boční část d_S (mm)	200
Zadní část d_R (mm)	200
Minimální vzdálenost od stěn z nehořlavých materiálů d_{non} (mm)	50

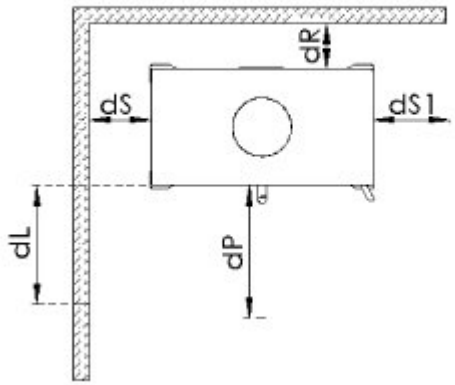

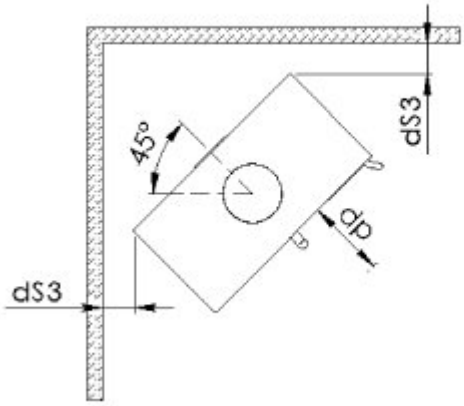

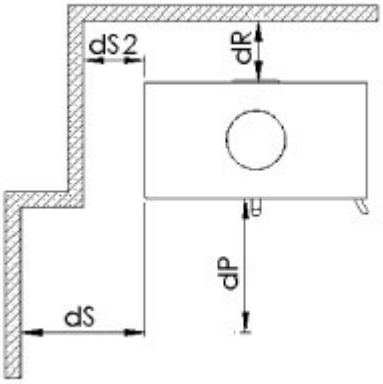

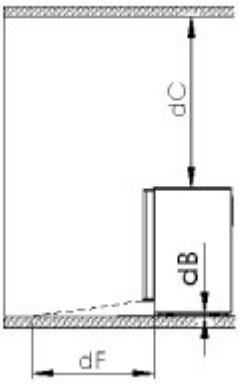

Rozměrový náčrt

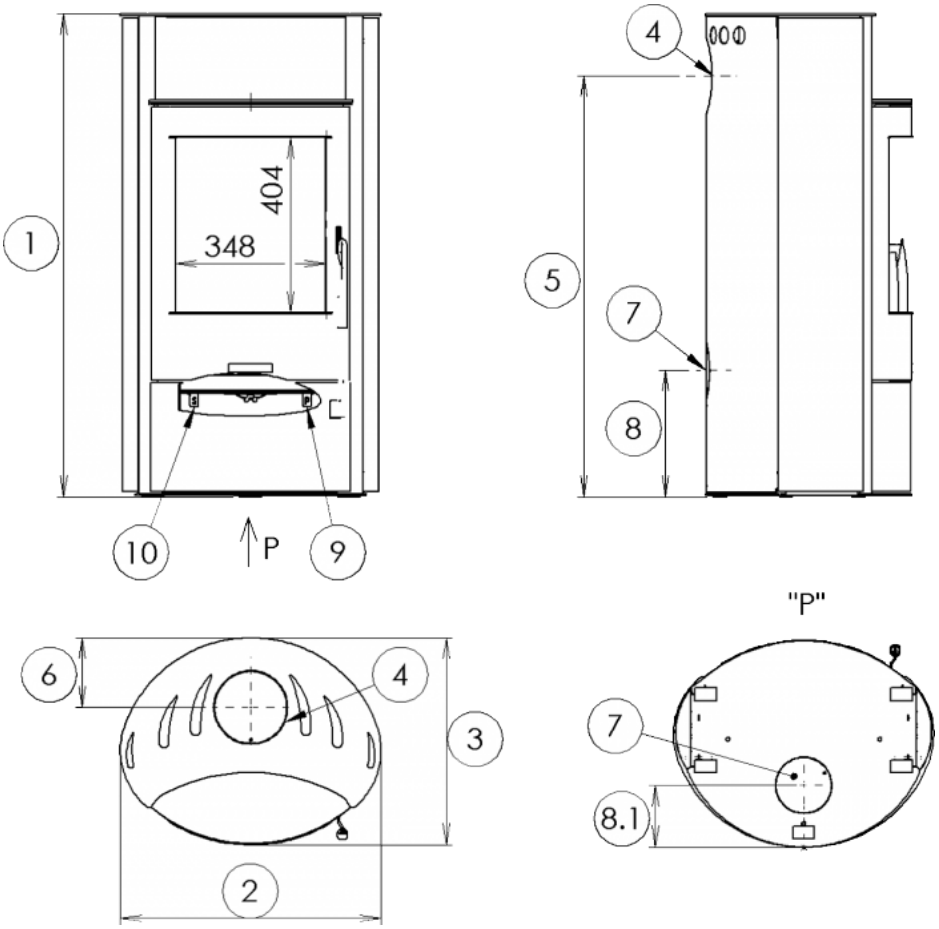

Doplňující informace

1	výška	1115 mm
2	šířka	600 mm
3	hloubka	478 mm
4	kouřovod	Ø 150 mm
5	výška osy zadního kouřovodu od podlahy	972 mm
6	vzdálenost osy horního kouřovodu k nejzadnější části výrobku	161 mm
7	centrální přívod vzduchu	Ø 100 mm
8	výška osy centrálního přívodu vzduchu od podlahy	293 mm
8.1	vzdálenost osy centrálního přívodu vzduchu k nejzadnější části výrobku	143 mm
9	ovládání primárního přívodu vzduchu - zasunuto otevřeno	
10	ovládání sekundárního přívodu vzduchu - zasunuto otevřeno	

Ovládání produktu

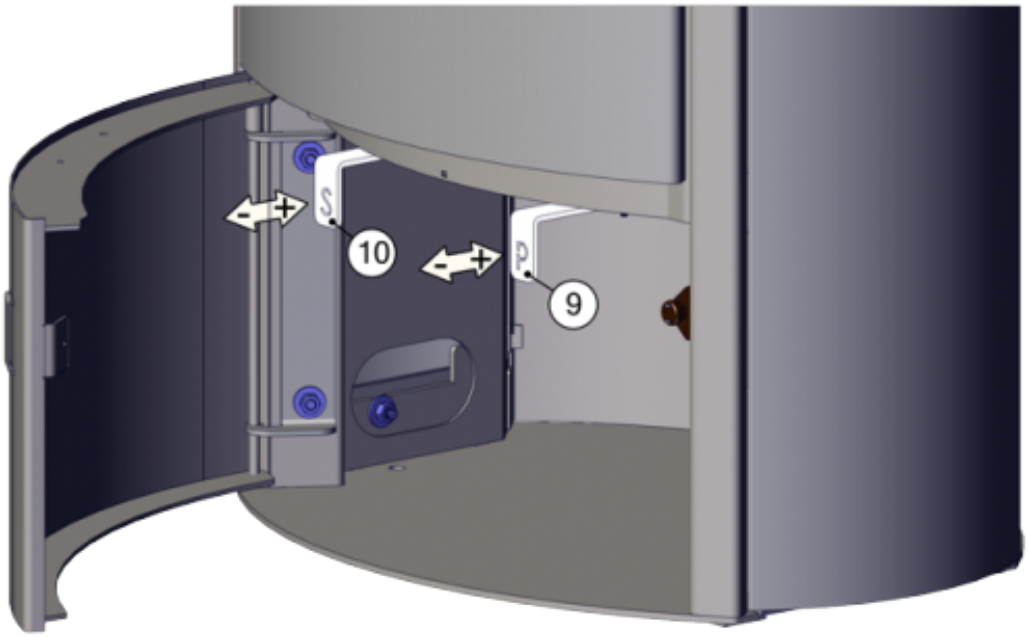

Topení dřevem a dřevěnými briketami

Výkon regulujte jen pomocí sekundárního regulátoru vzduchu (pozice 10). Primární přisávání vzduchu (pozice 9) výrobce doporučuje po rozhoření kamen uzavřít zcela či téměř.

Topení hnědouhelnými briketami

Pozn.: Topení hnědouhelnými briketami vyžaduje zvětšení přívodu primárního vzduchu. Míru zvětšení je třeba ověřit dle konkrétních tahových poměrů kamen a komína.

Výkon regulujte jen pomocí primárního regulátoru vzduchu (pozice 9). Sekundární přisávání vzduchu (pozice 10) výrobce doporučuje po rozhoření kamen uzavřít zcela či téměř.

Výrobce: ABX, spol. s r.o., Žitná 1091/3, 408 01 Rumburk, Česká republika

tel.: 412 332 523, 412 333 614, fax: 412 333 521, e-mail: info@abx.cz, web: www.abx.cz

Servis: ABX s r.o., Plynární 1518/12, 408 01 Rumburk, tel.: 412 372 147, fax: 412 375 113, e-mail: reklamace@abx.cz

Stav ke dni: 09.3. 2026